СМОТРОВЫЕ СТЕКЛА С ИНДИКАЦИЕЙ ПОТОКА

ТИП F-NA

Параметры

Применения: химическая промышленность, очистка вод или другие индустриальные применения
Максимальная температура: от -30°C до 100°C
Максимальное давление: до 5 бар

Размеры

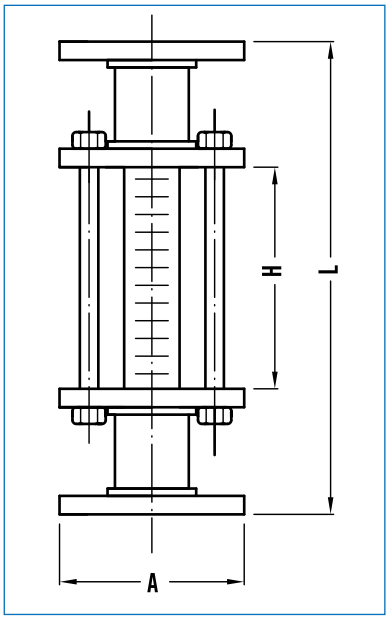

Размер \ Ду	Размеры, мм			
	L	H	A	Фланец
10A	240	100	–	⅜”
15A	240	100	–	½”
20A	240	100	–	¾”
25A	240	100	–	1”
32A	260	120	–	1¼”
40A	260	120	–	1½”
50A	260	120	–	2”
65A	260	120	–	2½”
80A	300	150	–	3”
100A	300	150	–	4”

Подбор заказного кода

F - NAS - 1 - 1 - 1 - 1 - 1 - 1

Модель	
NAS	детали контактирующие со средой из нерж.стали
NAI	детали контактирующие со средой из стали
NAV	детали контактирующие со средой из пластика

Размеры подсоединений	
1	⅜”, Ду10
2	½”, ДУ15
3	¾”, Ду20
4	1”, Ду25
5	1 ¼”, Ду32
6	1 ½”, Ду40
7	2”, Ду50
8	2 ½”, Ду65
9	3”, Ду80
10	4”, Ду100

Тип подсоединения	
1	JIS 5K
2	JIS 10K
3	ANSI 150#
4	DIN PN10
G10	ГОСТ Ру10

Материал корпуса детали контактирующие со средой	
1	Углеродистая сталь
2	SS304
3	SS316
4	ПВХ
5	Полипропилен
6	ПВДФ
7	Тефлон
8	Опция

Материал трубки с индикацией	
1	Боросиликатное стекло
2	Поликарбонат

Материал уплотнения	
1	NBR
2	Витон
3	Тефлон

Материал болтов	
1	SS304
2	SS316