ПНЕВМАТИЧЕСКИЙ СУБМИНИАТЮРНЫЙ РЕГУЛЯТОР
FAIRCHILD модель 72
Установка, эксплуатация и обслуживание

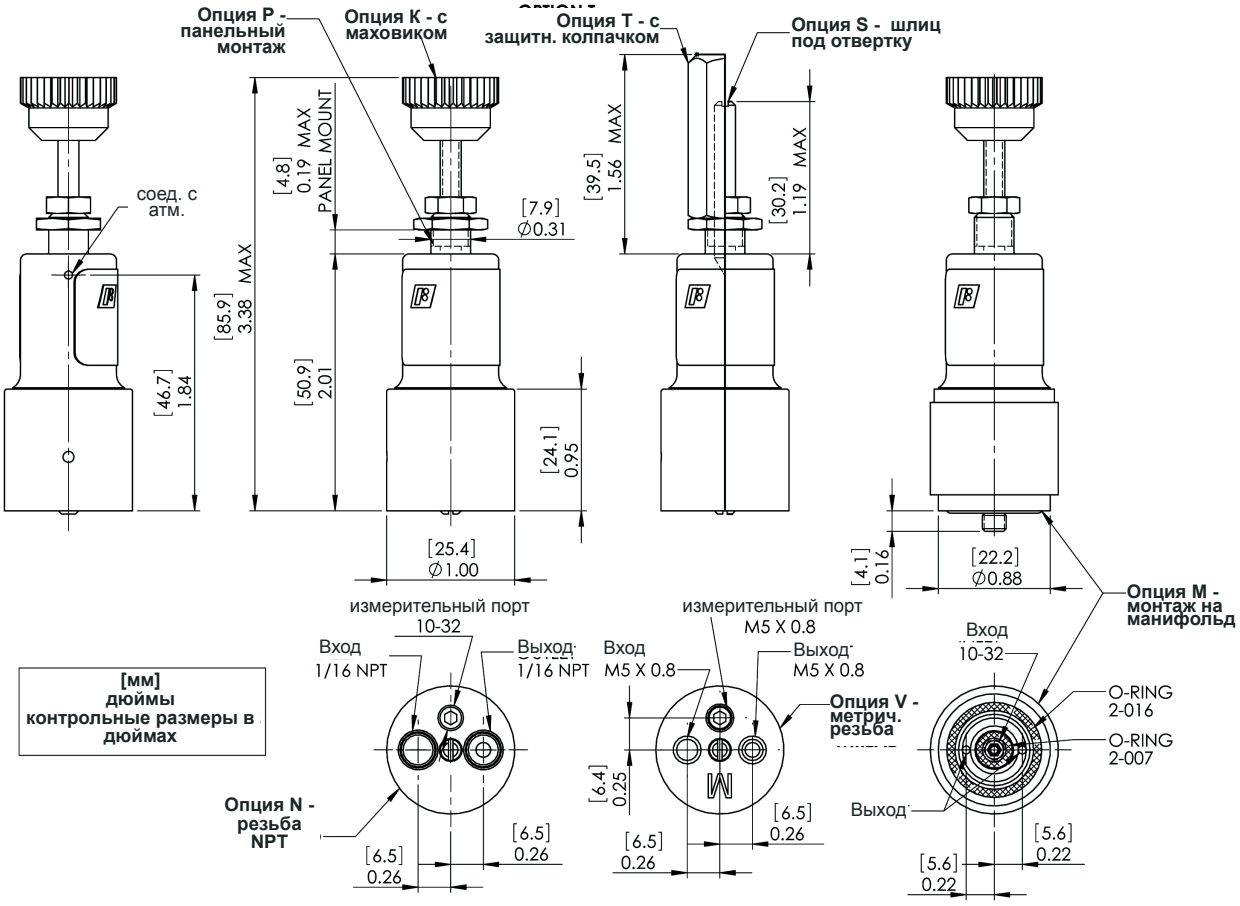

Рис. 1. Габаритные размеры модели 72

Установка

Перед установкой удалите из всех труб осадок и грязь.

Для моделей 720*0N** и 720*0V** используйте минимальное количество трубопроводных композитивов только на наружной резьбе фитингов. Не используйте тефлоновую ленту в качестве уплотнителя. Начните с конца третьего витка и изолируйте до конца фитинга для защиты насоса от повреждений. Установите регулятор на пневмолинии.

Входной порт находится со стороны шарика, расположенного на боку корпуса. Для модели 720*0M** убедитесь в том, что внутренняя и внешняя прокладки расположены на своих местах, затем заверните по часовой стрелке до тех пор, пока регулятор не сядет на посадочное место коллектора.

Примечание: В регуляторе должен использоваться воздух без масла. При необходимости используйте фильтр для удаления загрязнений и жидкости, попавших в воздухопровод перед регулятором.

Эксплуатация

Пневматический минирегулятор Модель 72 обеспечивает четкий контроль в ограниченном пространстве

Устройство выпускается с пятью различными диапа-зонами регулирования. За более подробной инфор-мацией обращайтесь к рисунку 1

Обслуживание

Для чистки регулятора модель 72 предпримите следующие шаги:
1. Отключите подачу давления в систему для предотвращения утечек.
2. Отключите регулятор модель 72 от пневмолинии.
3. **ВНИМАНИЕ:** Внутренние детали модели 72 невелики и могут быть легко утеряны: обращайтесь с ними осторожно.
4. Удалите опорный винт с центра дна корпуса, выньте клапан и пружину.
5. Промойте клапан растворителем.
Будьте осторожны, чтобы не повредить диафрагмы и поверхности клапана. Избегайте использования ацетона, тетрахлорида углерода и трихлорэтилена.
6. Аккуратно замените диафрагму и пружину. смажьте зажимной винт Loctite 542.

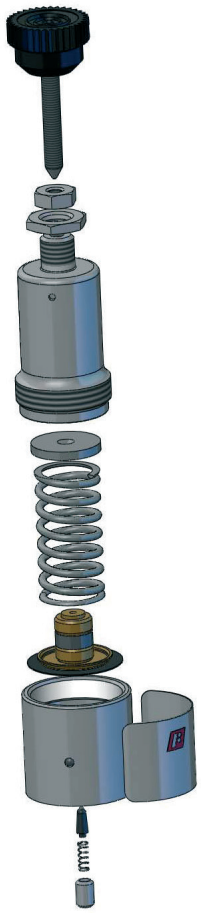

Рис. 2. Детальный чертеж модели 72

УСТРАНЕНИЕ НЕИСПРАВНОСТЕЙ

Проблема	Источник	Решение (проверка)
Утечка	Винт корпуса	Затяните винты корпуса
Большое страв-ливание	• Плунжер сбросного клапана • Седло сбросного клапана	Проверьте шток и седло сбросного клапана на предмет повреждения или загрязнения.

ПРИМЕЧАНИЕ: Если после проведения стандартной процедуры обслуживания неисправность не устранена, установите ремонтный комплект.

Для моделей 720*0R используйте набор 20799-R**
Для моделей 720*0N, используйте набор 20799-N**

ПРАВОВОЕ УВЕДОМЛЕНИЕ

Информация, приведенная в данных инструкциях по установке, эксплуатации и обслуживанию, не должна изменяться или дополняться без предварительного письменного согласия компании «Fairchild Industrial Products». Кроме того, информация, приведенная в данном документе, должна поставляться с каждым продаваемым изделием, включающим продукты Fairchild в качестве компонентов.