РЕГУЛЯТОРЫ НА ЧИСТЫЕ СРЕДЫ
DRA100 СЕРИЯ

Регулятор давления DRA 100 разработаны для применения на специальных производствах в микроэлектроники, и для других применений на чистые газы. Доступны различные степени полировки от B.A. и 5 Ra. Процессы сборки, сварки, тестирования регуляторов и очистки проводятся к помещениях классов 100 и 10.

ФУНКЦИОНАЛЬНАЯ СХЕМА

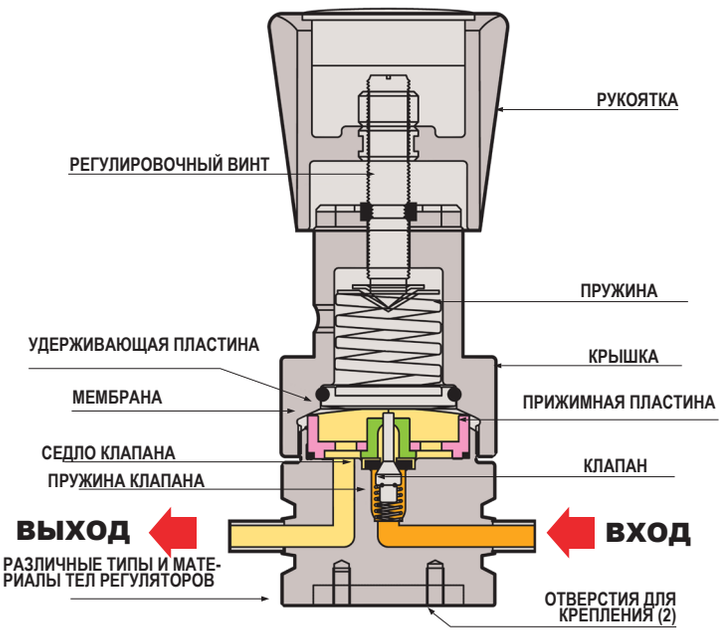

СХЕМА РАСПОЛОЖЕНИЯ ПОРТОВ

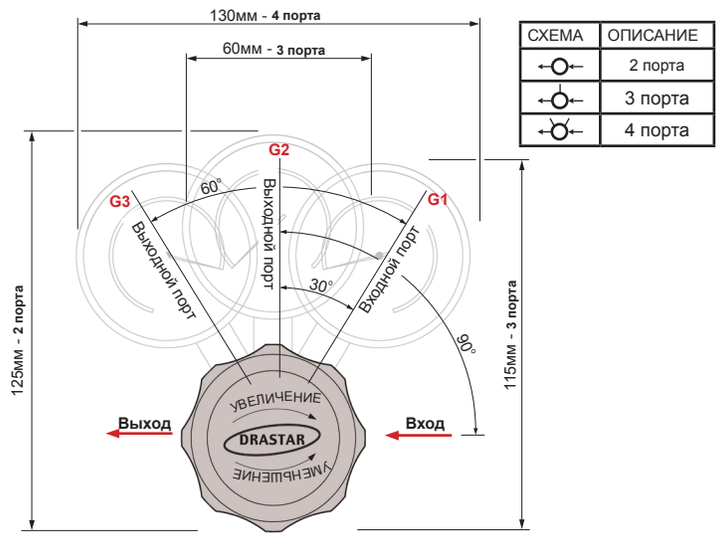

DRA 100 Серия 1/4"
DRA 100 Серия 3/8" *(размеры в скобках)*

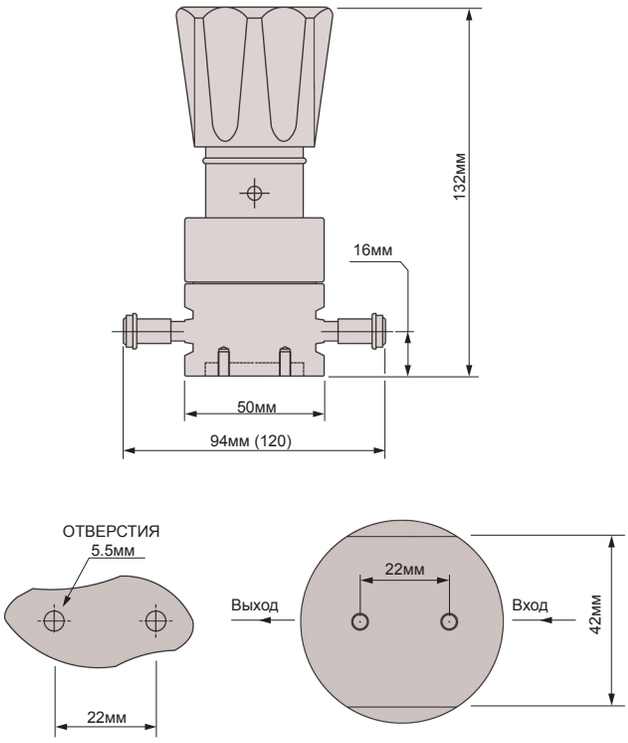

DRA 100 Серия 1/2"
DRA 100 Серия 3/4" *(размеры в скобках)*

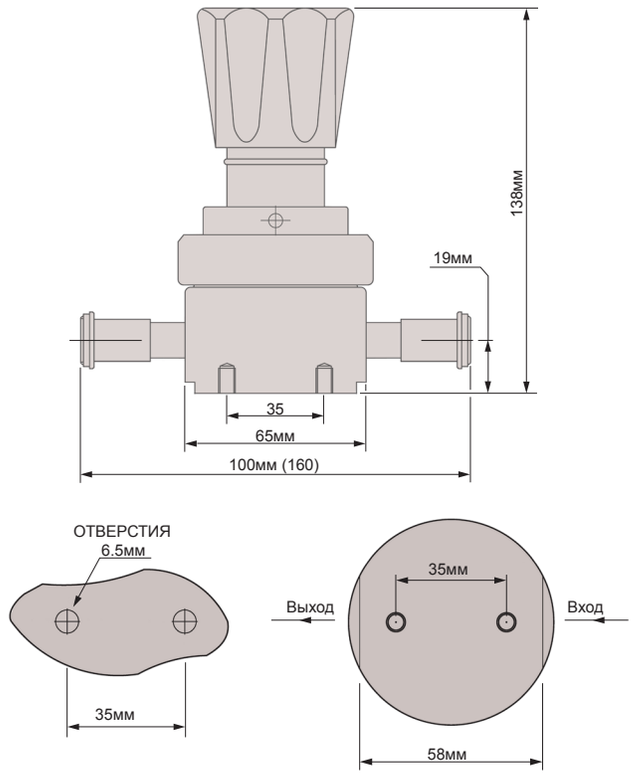

КРИВЫЕ РАСХОДА

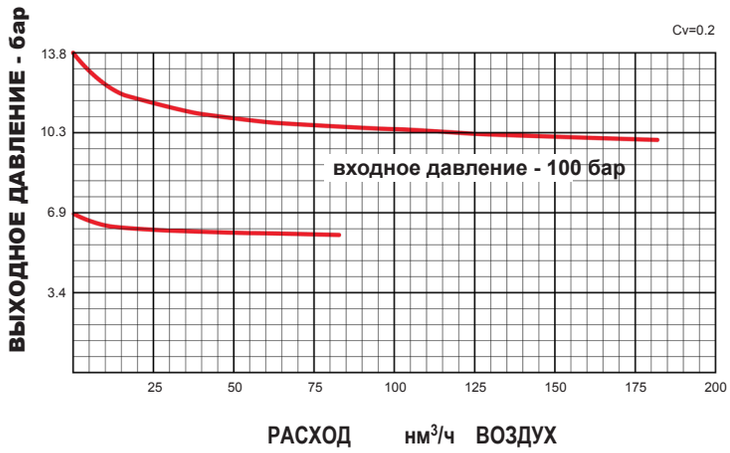

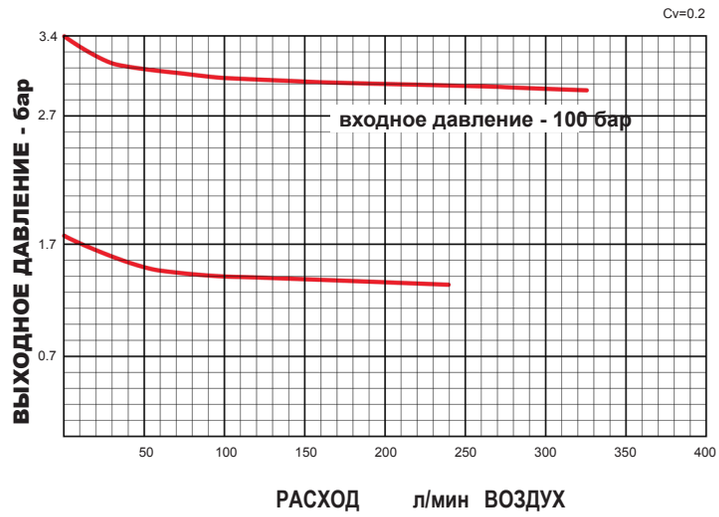

ИНФОРМАЦИЯ ПО МАРКИРОВКЕ

DRA100 - A 025 S - L P O - 4MS - G0S

СЕРИЯ
DRA 100

МАТЕРИАЛЫ КОРПУСА

A =	STS 316L Стандартная полировка	B.A.
B =	STS 316L Электрополировка	10Ra
S =	STS 316L Внутренняя электрополировка	10Ra
D =	STS 316L Внутренняя электрополировка (P.E.P.)	10Ra
E =	STS 316L Внутренняя электрополировка (P.E.P.)	5Ra

ВЫХОДНОЕ ДАВЛЕНИЕ

025 =	от 0.1 до 1.7 бар	**100 =**	от 0.1 до 7 бар
050 =	от 0.1 до 3.5 бар	**250 =**	от 0.1 до 17 бар

МАТЕРИАЛ МЕМБРАНЫ
S = Нержавеющая сталь 316L
H = Хастелой - C

МАКС.ВХОДНОЕ ДАВЛЕНИЕ
L = 41 бар
H = 238 бар

МАТЕРИАЛ СЕДЛА
P = PCTFE
T = Teflon®
V = Vespel®

МАНОМЕТРИЧЕСКИЕ ПОРТЫ			КОЛ-ВО
G0S	=	нет	0
G1S	= 1/4″	Female VCR в корпусе	1
G2S	= 1/4″	Female VCR в корпусе	2
G2B	= 1/4″	Female VCR в корпусе	2
M1S	= 1/4″	Male VCR	1
M2S	= 1/4″	Male VCR	2
M2B	= 1/4″	Male VCR	2
F1S	= 1/4″	Female VCR	1
F2S	= 1/4″	Female VCR	2
F2B	= 1/4″	Female VCR	2
S1S	= 1/4″	Male VCR с корпусом	1
S2S	= 1/4″	Male VCR с корпусом	2
S2B	= 1/4″	Male VCR с корпусом	2

ТИПЫ И РАЗМЕРЫ ВХОДНЫХ И ВЫХОДНЫХ ПОРТОВ			«A» ± 0.2 мм
4HP	= 1/4″	Female VCR в корпусе	
4MS	= 1/4″	Male VCR	94.00
4FC	= 1/4″	Female VCR	94.00
8MS	= 3/8″	Male VCR	120.00
8FC	= 3/8″	Female VCR	120.00
2MC	= 1/2″	Male VCR	140.00
2FC	= 1/2″	Female VCR	140.00
3MC	= 3/4″	Male VCR	160.00
3FC	= 3/4″	Female VCR	160.00
IMF	= 1/4″	Вход Male VCR /Выход Female VCR	94.00
IFM	= 1/4″	Вход Female VCR /Выход Male VCR	94.00
4TS	= 1/4″	Патрубки под орбитальную сварку	94.00
8TS	= 3/8″	Патрубки под орбитальную сварку	94.00
2TS	= 1/2″	Патрубки под орбитальную сварку	120.00

КОЭФФИЦИЕНТ РАСХОДА

O = Cv = 0.2	Стандарт (1/4″)
O = Cv = 0.2	Стандарт (3/8″)
S = Cv = 0.5	Стандарт (1/2″)
O = Cv = 1.0	Опция (1/2″)
S = Cv = 1.2	Стандарт (3/4″)

Рекомендации по применению
Каждый регулятор разработан и собран с учетом требований безопасной и упрощенной работы. Однако, безопасность и эффективность работы регулятора увеличивается в 2 раза, если использовать регуляторы в средах с давлениями 25-75% от проектного рабочего давления. Такие рекомендации мы даем для большинства нашего оборудования для бесперебойной работы и продления сроков службы.