Серия SO

Swing Out Ball Valves

Долговечные разборные краны

Прямая рукоятка не требует больших усилий

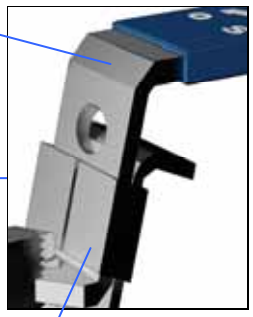

Дисковая пружина иглы компенсирует изменения температуры и давления

Пружина заземления снимает статическое напряжение с рукоятки

Шевронное уплотнение снижает трение

Подшипник иглы из материала PEEK

Полированный шар снижает трение, увеличивает герметичность

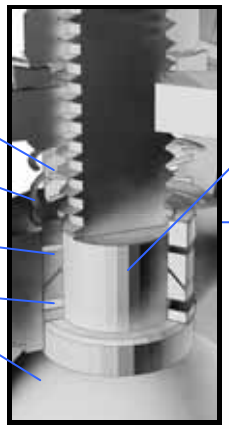

Игла

Самоблокирующееся устройство

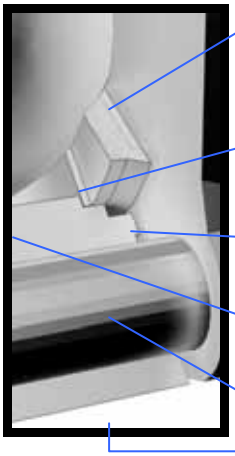

Дисковая пружина и седло компенсирует перепады температуры и давления жидкостей

Вспомогательное кольцо препятствует выпиранию и изнашиванию седла

Уплотнение подсоединений обеспечивает

Центральный корпус разборный, возможно трёхходовое исполнение

Болты и гайки

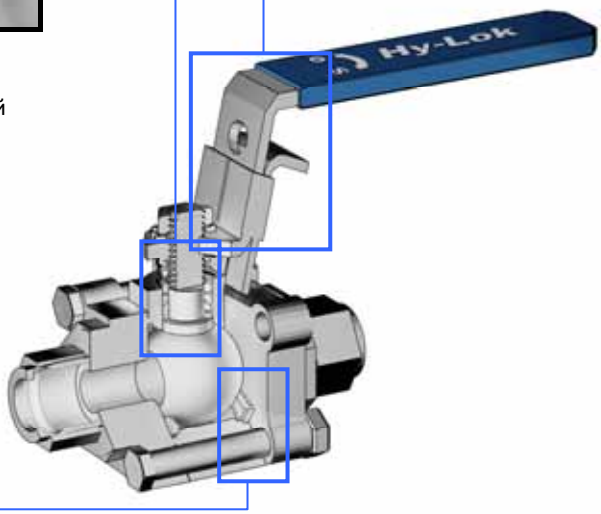

Технические параметры

- **Рабочее давление** до 206 бар при 38°C
- **Диапазон температур** от -28°C до +232°C при стандартном PCTFE уплотнении
- **Размеры**
  - Фитинг Hy-Lok: от 1/4" до 1” (6мм .. 25мм)
  - Резьба: от 1/8" до 1” (коническая и параллельная)
  - Под приварку: от 1/4" до 1”
  - ZCO,ZCR: от 1/4" до 1.2”

Проверка

- Тест азотом при давлении 69 бар
- Гидростатический тест
- Дополнительный тест по запросу

Диапазон температур и рабочее давление

Материал уплотнения	Серия	Рабочее давление, бар	Давление при максимальной температуре
Армированный PTFE	SO1B SO2B SO3B	151	7 бар при 232°C
PTFE	SO1B SO2B SO3B	103	7 бар при 232°C
UHMWPE	SO1B	206	17 бар при 121°C
	SO2B SO3B	172	
Углеродистый PTFE	SO1B SO2B SO3B	172	7 бар при 232°C
PEEK	SO1B	206	55 бар при 232°C
	SO2B SO3B	172	

Примечание: Рабочее давление для переключательных клапанов 69 бар при температуре -28..+38°C.

Рабочее давление и диапазон температур

Армированный PTFE (15% стекловолокна)

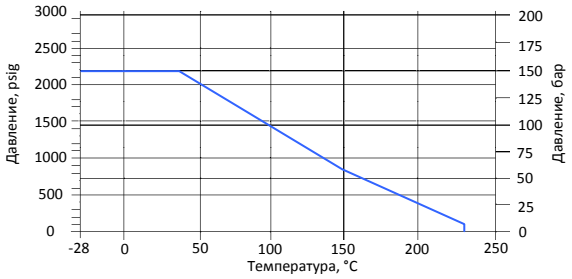

PEEK

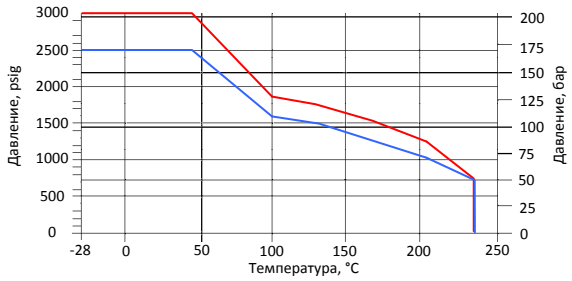

PTFE, углеродистый PTFE

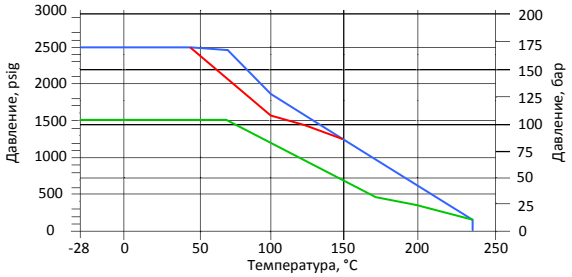

UHMWPE

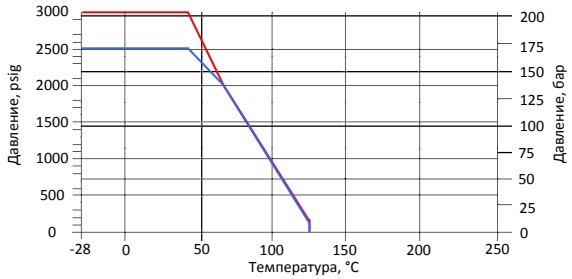

Материалы конструкций

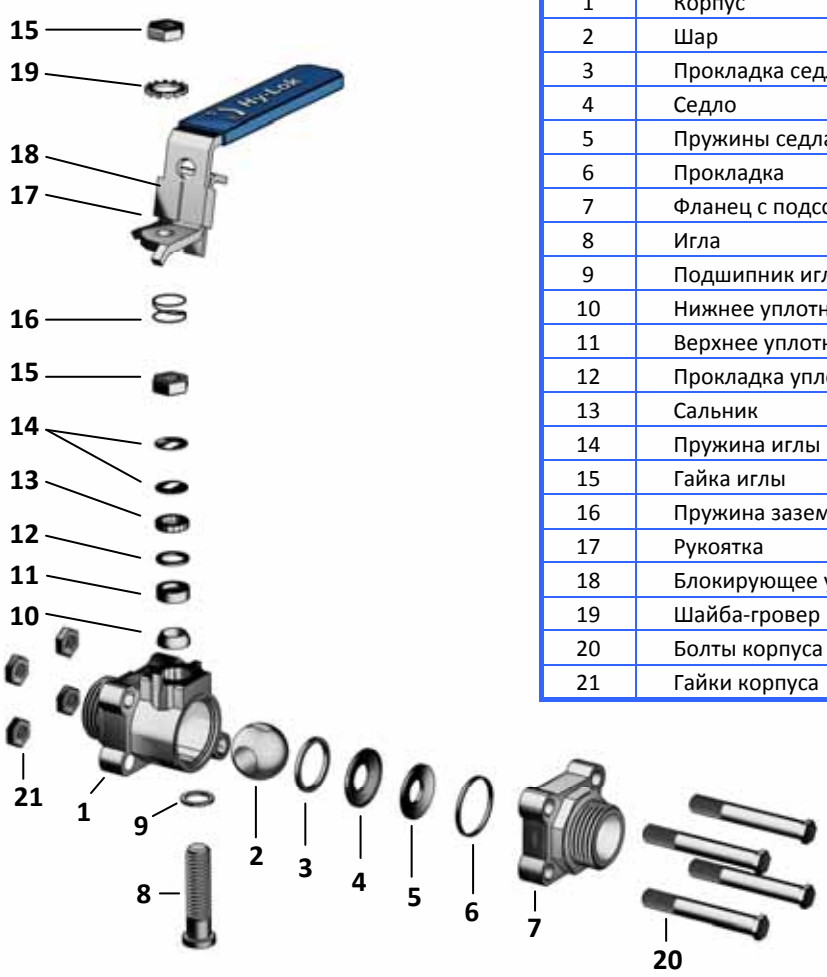

Описание		Материал
1	Корпус	Нержавеющая сталь 316
2	Шар	Нержавеющая сталь 316
3	Прокладка седла	
4	Седло	Армированный PTFE
5	Пружины седла	17-7PH
6	Прокладка	PTFE
7	Фланец с подсоединением	Нержавеющая сталь
8	Игла	Нержавеющая сталь
9	Подшипник иглы	CF8M
10	Нижнее уплотнение	Армированный PTFE
11	Верхнее уплотнение	
12	Прокладка уплотнения	PEEK
13	Сальник	Нержавеющая сталь
14	Пружина иглы	Жёсткая сталь
15	Гайка иглы	Нержавеющая сталь
16	Пружина заземления	
17	Рукоятка	
18	Блокирующее устройство	
19	Шайба-гровер	
20	Болты корпуса	Сталь
21	Гайки корпуса	Сталь

Размеры двухходовых кранов

С трубными фитингами Hy-Lok

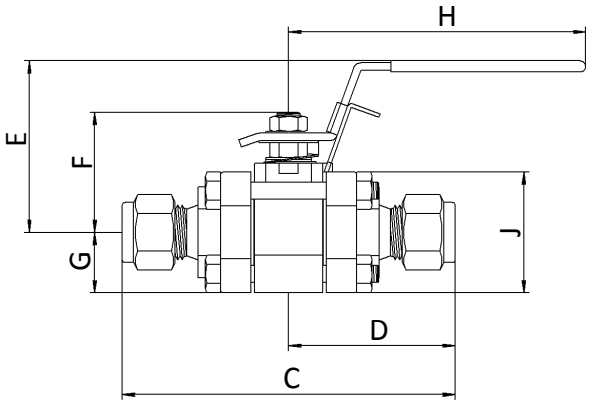

Заказной номер	Размер подсоединения	Д.У.		Cv	Размеры						
		дюймы	мм		C	D	E	F	G	H	J
Дюймовые фитинги Hy-Lok											
SO1BH- 4T	1/4"	0.188	4.8	1.2	80.8	40.4	47.7	31.8	16.75	57.2	33.0
SO1BH- 6T	3/8”	0.281	7.1	3.8							
SO2BH- 8T	1/2"	0.411	10.4	7.5	103.8	51.9	64.8	44.2	22.25	111.0	44.5
SO2BH-12T	3/4"	0.516	13.1	13.6							
SO3BH-16T	1”	0.875	22.2	40.0	136.7	68.35	79.0	61.9	31.00	149.4	62.0
Метрические фитинги Hy-Lok											
SO1BH- 4M	6мм	0.188	4.8	1.2	80.8	40.4	47.7	31.8	16.75	57.2	33.0
SO1BH- 6M	8мм	0.250	6.4	2.5							
SO2BH- 8M	10мм	0.281	7.1	3.8							
SO2BH-12M	12мм	0.411	10.4	7.5	103.8	51.9	64.8	44.2	22.25	111.0	44.5
SO3BH-16M	25мм	0.875	22.2	40.0	136.7	68.35	79.0	61.9	31.00	149.4	62.0

С внутренней резьбой

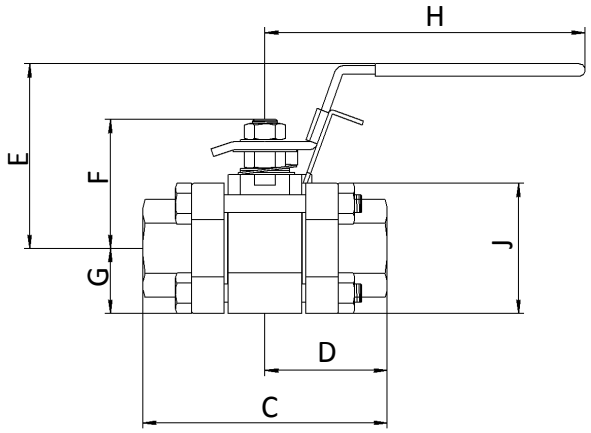

Заказной номер	Размер подсоединения	Д.У.		Cv	Размеры						
		дюймы	мм		C	D	E	F	G	H	J
Внутренняя коническая резьба NPT											
SO1BF- 2N	1/8” NPT	0.281	7.1	3.8	55.4	27.7	47.7	31.8	16.75	57.2	33.0
SO1BF- 4N	1/4” NPT										
SO1BF- 6N	3/8” NPT	0.516	13.1	12.0	68.9	34.45	64.8	44.2	22.25	111.0	44.5
SO1BF- 8N	1/2” NPT										
SO1BF-12N	3/4” NPT	0.875	22.2	31.0	92.0	46.0	79.0	61.9	31.0	149.4	62.0
SO1BF-16N	1” NPT			38.0							
Внутренняя резьба ISO											
SO1BF- 4R	1/4" ISO	0.281	7.1	3.8	55.4	27.7	47.7	31.8	16.75	57.2	33.0
SO1BF- 8R	1/2" ISO	0.516	13.1	12.0	68.9	34.45	64.8	44.2	22.25	11.0	44.5
SO1BF-12R	3/4" ISO	0.875	22.2	31.0	92.0	46.0	79.0	61.9	31.0	149.4	62.0
SO1BF-16R	1" ISO			38.0	114.3	57.15					

С гнездом под приварку внахлёст

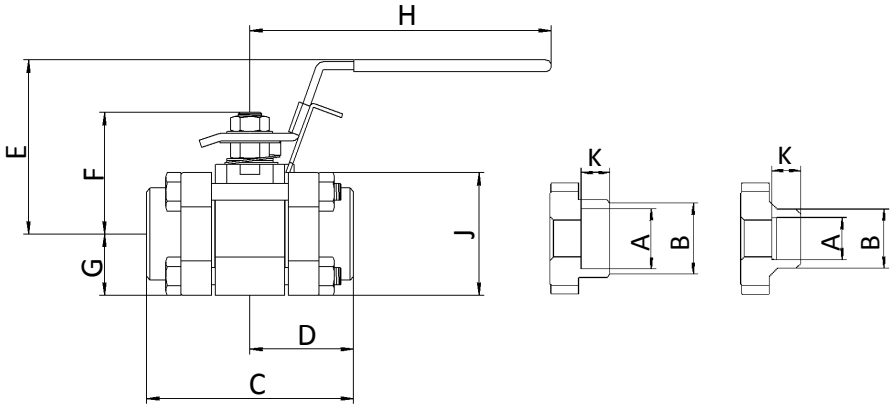

Заказной номер	Размер подсоединения	Д.У.		Cv	Размеры									
		дюймы	мм		A	B	C	D	E	F	G	H		J
Под приварку внахлёст														
SO1BSW- 4T	1/4"	0.188	4.8	1.2	6.5	13.7	55.4	27.7	47.7	31.8	16.75	57.2	33.0	7.1
SO1BSW- 6T	3/8″	0.281	7.1	3.8	9.7	17.1								7.9
SO2BSW- 8T	1/2"	0.411	10.4	7.5	12.9	21.3	68.9	34.45	68.4	44.2	22.25	111.0	44.5	9.7
SO2BSW-12T	3/4"	0.516	13.1	13.6	19.2	26.7								11.2
SO3BSW-16T	1″	0.875	22.2	40.0	25.65	33.4	92.0	46.0	79.0	61.9	31.0	149.4	62.0	16.0

С гнездом под приварку встык

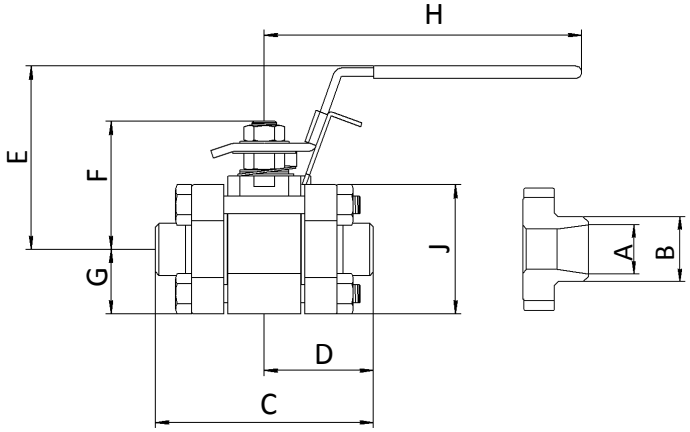

Заказной номер	Размер подсоединения	Д.У.		Cv	Размеры								
		дюймы	мм		A	B	C	D	E	F	G	H	J
Schedule 10													
SO1BBW- 4P-S10	1/4"	0.188	4.8	1.2	10.40	13.70	52.4	26.20	47.7	31.8	16.75	57.2	33.0
SO2BBW- 8P-S10	1/2"	0.516	13.1	15.0	17.10	21.30	68.9	34.45	64.8	44.2	22.25	111.0	44.5
SO3BBW-12P-S10	3/4"	0.875	22.2	36.0	22.45	26.67	92.0	46.00	79.0	61.9	31.00	149.4	62.0
SO3BBW-16P-S10	1″			40.0	27.90	33.40	88.9	44.45					
Schedule 40													
SO1BBW- 4P-S40	1/4"	0.188	4.8	1.2	9.20	13.70	52.4	26.20	47.7	31.8	16.75	57.2	33.0
SO2BBW- 8P-S40	1/2"	0.516	13.1	15.0	15.80	21.30	68.9	34.45	64.8	44.2	22.25	111.0	44.5
SO3BBW-12P-S40	3/4"	0.875	22.2	36.0	20.93	26.67	92.0	46.00	79.0	61.9	31.00	149.4	62.0
SO3BBW-16P-S40	1″			40.0	26.60	33.40	88.9	44.45					
Schedule 80													
SO1BBW- 4P-S80	1/4"	0.188	4.8	1.2	7.70	13.70	52.4	26.20	47.7	31.8	16.75	57.2	33.0
SO1BBW- 6P-S80	3/8″	0.281	7.1	3.8	10.70	17.10							
SO2BBW- 8P-S80	1/2"	0.411	10.4	7.5	13.90	21.30	68.9	34.45	64.8	44.2	22.25	111.0	44.5
SO2BBW-12P-S80	3/4"	0.516	13.1	13.6	18.80	26.70							
SO3BBW-16P-S80	1″	0.875	22.2	40.0	23.90	33.40	88.9	44.45	79.0	61.9	31.00	149.4	62.0

С подсоединениями ZCO и ZCR

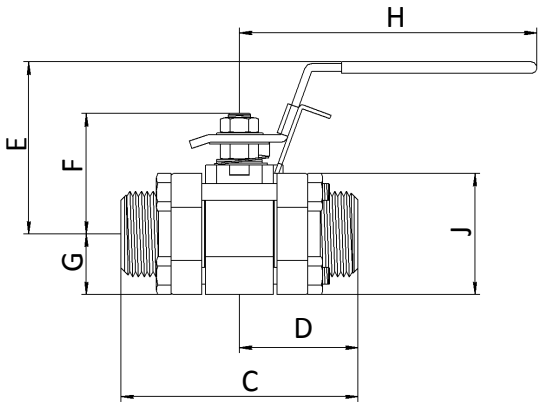

Заказной номер	Размер подсоединения	Д.У.		Cv	Размеры						
		дюймы	мм		C	D	E	F	G	H	J
Торцевое уплотнение с кольцом O-Ring											
SO1BZCO - 4	1/4" ZCO	0.188	4.8	1.2	66.6	33.3	47.7	31.8	16.75	57.15	33.0
SO2BZCO - 8	1/2” ZCO	0.411	10.4	7.5	82.8	41.4	64.8	44.2	22.25	111.0	44.5
Торцевое уплотнение с металлической прокладкой											
SO1BZCR – 4	1/4" ZCR	0.188	4.8	1.2	63.6	31.8	47.7	31.8	16.75	57.15	33.0
SO2BZCR – 8	1/2” ZCR	0.411	10.4	7.5	92.0	46.0	64.8	44.2	22.25	111.0	44.5

Размеры трёхходовых кранов

Вид сбоку

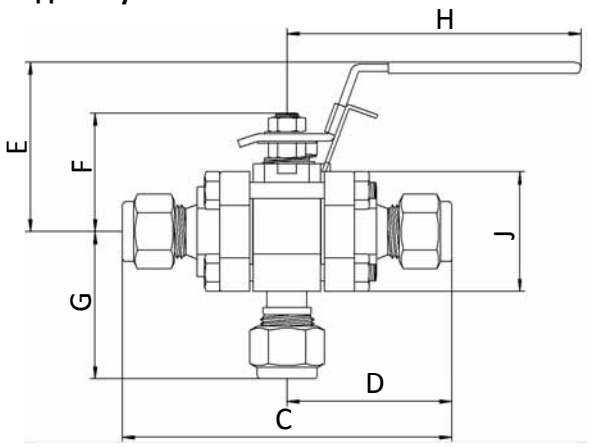

Вид спереди

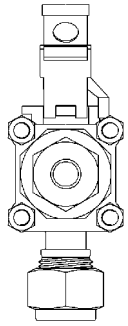

Заказной номер	Размер подсоединения	Д.У.		Размеры						
		дюймы	мм	C	D	E	F	G	H	J
Трубный фитинг Hy-Lok										
SO1B3H- 4T	1/4"	0.188	4.8	80.8	40.40	47.7	31.8	43.6	57.2	33.0
SO2B3H- 6T	3/8”	0.281	7.1					44.5		
SO2B3H- 8T	1/2"	0.411	10.4	103.8	51.9	64.8	44.2	59.0	111.0	44.5
SO2B3H-12T	3/4"	0.516	13.1							
SO3B3H-16T	1”	0.812	20.6	80.8	40.40	47.7	31.8	74.9	57.2	33.0
Внутренняя коническая резьба NPT										
SO1B3F- 4N	1/4" NPT	0.281	7.1	55.4	27.70	47.7	31.8	36.5	57.2	33.0
SO1B3F- 8N	1/2" NPT	0.516	13.1	68.9	34.45	64.8	44.2	49.0	111.0	44.5
SO1B3F-12N	3/4" NPT	0.812	20.6	92.0	46.00	79.0	61.9	62.5	149.4	62.0
SO1B3F-16N	1” NPT									
Внутренняя коническая резьба ISO										
SO1B3F- 4R	1/4" ISO	0.281	7.1	55.4	27.70	47.7	31.8	36.5	57.2	33.0
SO1B3F- 8R	1/2" ISO	0.516	13.1	68.9	34.45	64.8	44.2	49.0	111.0	44.5
SO1B3F-12R	3/4" ISO	0.812	20.6	92.0	46.00	79.0	61.9	62.5	149.4	62.0
SO1B3F-16R	1” ISO			114.3	57.15					

Дополнительные параметры

Овальная рукоятка

Дополнительно есть возможность установки овальной рукоятки.

Сбросной клапан

2-х ходовые краны могут быть оснащены дополнительным внутренним или внешним клапаном сброса входа или выхода.

Конструкция шаров для внутреннего и внешнего сбросного клапана.

Работа сбросного клапана

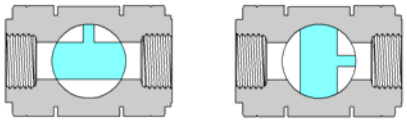

Клапан открыт Клапан закрыт, сброс.

Использование в кислых средах

Краны могут выполняться из материалов, соответствующих стандарту NACE MR-01-75

Вставки для заполнения мёртвого объёма внутри крана

Возможна дополнительная установка вставок, выполненных из армированного PTFE материала. Вставки заполняют собой не использующийся внутренний объём крана.

Не рекомендуется применять для пара и горячих жидкостей.

Заказной номер: KIT- ****-LDSI

Монтажная скоба

Набор для установки на панель включает в себя монтажную скобу, болт, винты под торцевой шестигранный ключ и колпачок.

- Возможность вертикальной и горизонтальной установки
- SO1B серия – 3/16” (4.8мм)
- SO2B и SO3B серия – 1/4” (6.4мм)
- Разметка для отверстия в панели прилагается.

Заказной номер: KIT- ****-PNM

* - Для заполнения заказного номера подставьте обозначение серии. Например: KIT-SO2B-PNM

Краны с приводом

Шаровые краны могут быть оснащены электрическим или пневматическими приводами. Для получения более полной информации свяжитесь с дистрибьютором.

Ремонтные наборы

Разборная конструкция позволяет легко и быстро разбирать кран не требуя демонтажа и отсоединения от линии.
Чтобы разобрать кран отверните четыре гайки и вытащите один из верхних болтов. После этого вытащите среднюю секцию крана.

- Набор уплотнений
- Набор болтов и гаек

Набор уплотнений седла и иглы

Набор для установки на панель включает в себя монтажную скобу, болт, винты под торцевой шестигранный ключ

Заказной номер	Материал уплотнений	Компоненты
KIT-****-SEAL	RTFE	Седло, Пружины седла, Вспомогательные кольца, Уплотнения подсоединений, Уплотнения иглы, Уплотнение, Проставка уплотнений, Сальник
	PTFE	
	RTFC	
	PEEK	
	UHMW	

*-Вставьте номер серии и размер для получения полного заказного номера. Например: KIT-SO2B-SEAL/RTFC

Набор креплений

Содержит компоненты крана:

Заказной номер	Материал уплотнений	Компоненты
KIT-****-FST	B8M	Четыре болта, гайки к болтам и две гайки иглы

*-Вставьте номер серии и размер для получения полного заказного номера. Например: KIT-SO2B-FST

SO2B 3 H 8T PK M O DV SOG S316

Серия
SO1B : Ду 7.1мм
SO2B : Ду 13.1мм
SO3B : Ду 22.2мм

Форма корпуса
- : Проходной 2-х ходовой
3 : 3-х ходовой

Тип подсоединения
H : Трубный фитинг Hy-Lok
M : Наружная резьба
F : Внутренняя резьба
SW : Сварка внахлёст
BW : Сварка встык
ZCC: Фитинг с кольцом
ZCR: Фитинг с прокладкой

Материал уплотнения
- : Армированный PTFE
PK : PEEK
RC : Углеродистый PTFE
UH : UHMWPE

Установка на панель
- : нет
M : есть возможность установки на панель

Тип рукоятки
- : стандартная
O : овальная

Сбросной клапан
- : отсутствует
DV : сброс выхода
UV : сброс входа

Использование для кислых сред
- : нет
SOG : По стандарту NACE MR-01-75

Материал
S316 : Нержавеющая сталь 316

Размеры подсоединений

Размер		Фитинг Hy-Lok, под приварку		Коническая резьба NPT	Под приварку	ZCO, ZCR фитинги
1/8”	3 мм	2T	3M	2N (R)	2P	-
1/4”	6 мм	6T	6M	4N (R)	4P	4
3/8”	10 мм	4T	20M	12N (R)	12P	-
1/2”	12 мм	8T	25M	16N (R)	16P	8
3/4”	20 мм	12T	10M	6N (R)	6P	-
1”	25 мм	16T	12M	8N (R)	8P	-