Серия 102

Forged High Pressure Ball valves

Шаровые краны высокого давления со штампованным корпусом

Гайка и сальник
Позволяют легко подтянуть сальник на установленном кране; шайбы обеспечивают хорошее поджатии сальниковых колец

Рукоятка с рычагом
Показывает направление потока, обеспечивает легкое переключение, доступна из черного (стандарт) или цветного(опция) нейлона

Гайка крепления на панель

Фиксатор седла
Прижимает седло из PCTFE к шару, легко заменяется

Прокладка фиксатора
Создает постоянное прижимающее усилие фиксатора к шару

Уплотнение штуцера
PTFE (стандарт)

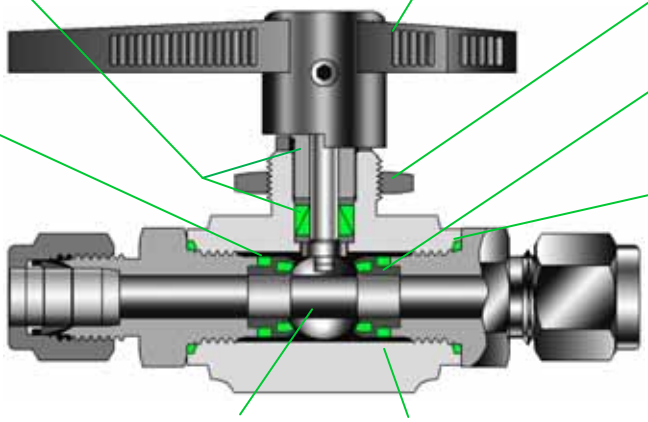

Конструкция с плавающим шаром
Обеспечивает герметичность по потоку в обоих направлениях

Корпус
Штампованный корпус доступен в проходном и трехходовом исполнении

Особенности

- **Рабочее давление** до 414 бар при 21°C при стандартном PCTFE уплотнении
- **Диапазон температур** от -54°C до +177°C при стандартном PCTFE уплотнении
- **Компактный дизайн**
- **Полнопроходное исполнение**
- **Материал корпуса** нержавеющая сталь или латунь
- **100% заводская проверка**

Технические параметры

Рабочие давления и температуры

Материал уплотнения	Температура	Рабочее давление, bar (при 21°C)		Рабочее давление, бар при макс. температуре	
		Нерж 316	Латунь	Нерж 316	Латунь
PCTFE	-54°C ~ 148°C	414	207	69 при 148°C	48 при 148°C
PEEK	-54°C ~ 232°C	414	207	48 при 200°C	
PTFE	-54°C ~ 148°C	103	103	17 при 148°C	

Внимание! Для 3-х ходового крана перепад давления между боковыми портами не должен превышать 10bar.

Тестирование

Каждый кран протестирован азотом при давлении 69 бар

Материалы конструкции

Описание	Материал исполнения	
	Нержавеющая сталь	Латунь
Корпус	Нерж. сталь 316	Латунь B283
Концевые подсоединения	Нерж. сталь 316	Латунь B16
Шар	Нержавеющая сталь 316	
Фиксатор седла		
Седло шара	PCTFE, PEEK, PTFE	
Прокладка фиксатора	PTFE	
Шток	Нержавеющая сталь 316	
Гайка сальника	Нержавеющая сталь 316	
Гайка крепления на панель	Нержавеющая сталь 316	
Шайба сальника	Нержавеющая сталь 316	
Сальник	PTFE	
Уплотнение штуцера	PTFE	
Рукоятка	Черный нейлон (стандартная)	

Двухходовые краны

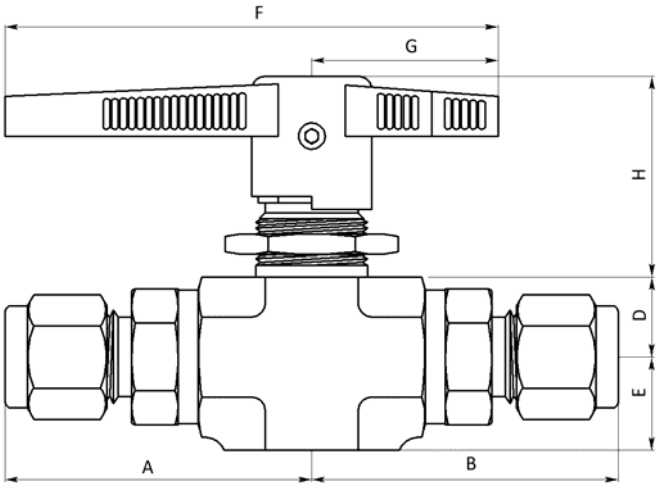

Таблица размеров

Заказной номер		Ду,мм	Cv	Подсоединения	Размеры, мм								
				Входное и выходное	A	B	D	E	H	G	F	P	T
HB1	H-1T	1.3	0.06	1/16” Hy-Lok	33.0	33.0	8.5	10.0	23.2	18.0	47.0	16.3	3.3
	H-2T	2.4	0.21	1/8” Hy-Lok	34.5	34.5							
	F-2N	4.2	0.93	1/8” NPT внутренняя	27.2	27.2							
	M-2N			1/8” NPT наружная	29.9	29.9							
	H-4T			1/4” Hy-Lok	37.6	37.6							
	M-4N			1/4” NPT наружная	34.3	34.3							
	H-3M	2.2	0.18	Hy-Lok	34.8	34.8							
HB2	H-2T	2.4	0.26	1/8” Hy-Lok	41.9	41.9	12.3	14.0	37.4	32.0	80.0	19.6	6.4
	H-4T	4.8	1.04	1/4” Hy-Lok	44.2	44.2							
	F-4N	6.4	2.34	1/4” NPT внутренняя	38.4	38.4							
	M-4N			1/4” NPT наружная	41.1	41.1							
	H-6T			3/8” Hy-Lok	45.7	45.7							
	M-6N			3/8” NPT наружная	41.1	41.1							
	H-6M	4.8	1.04	6mm Hy-Lok	44.5	44.5							
	H-8M	6.4	2.34	8mm Hy-Lok	45.2	45.2							
	H-10M			10mm Hy-Lok	46.0	46.0							
HB3	F-6N	10.3	6.42	3/8” NPT внутренняя	49.5	49.5	17.8	19.5	44.2	38.1	101.6	26.0	9.7
	F-8N			1/2” NPT внутренняя	54.6	54.6							
	H-8T			1/2” Hy-Lok	59.2	59.2							
	M-8N			1/2” NPT наружная	56.4	56.4							
	H-12T			3/4” Hy-Lok	59.2	59.2							
	H-12M	9.5	5.57	12mm Hy-Lok	59.2	59.2							
	H-16M	10.3	6.42	16mm Hy-Lok	59.2	59.2							

3-х ходовые краны

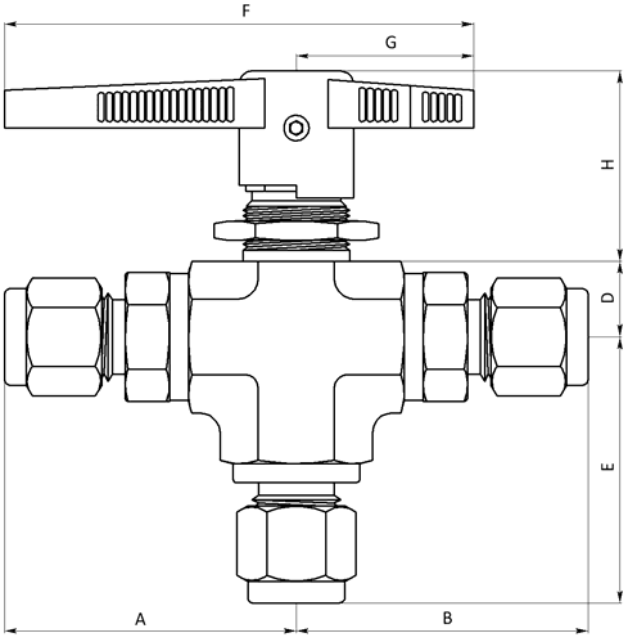

Таблица размеров

Заказной номер		Ду, мм	Cv	Подсоединения	Размеры, мм								
				Входное и выходное	A	B	C	D	H	G	F	P	T
HB1B3	H-1T	1.3	0.06	1/16” Hy-Lok	33.0	33.0	33.7	8.5	23.2	18.0	47.0	16.3	3.3
	H-2T	2.4	0.21	1/8” Hy-Lok	34.5	34.5	36.4						
	F-2N	4.2	0.63	1/8” NPT внутренняя	27.2	27.2	29.9						
	M-2N			1/8” NPT наружная	29.9	29.9	29.9						
	H-4T			1/4” Hy-Lok	37.6	37.6	37.2						
	M-4N			1/4” NPT наружная	34.3	34.3	29.9						
	H-3M	2.2	0.18	Hy-Lok	34.8	34.8	36.4						
HB2B3	H-2T	2.4	0.21	1/8” Hy-Lok	41.9	41.9	39.6	12.3	37.4	32.0	80.0	19.6	6.4
	H-4T	4.8	0.70	1/4” Hy-Lok	44.2	44.2	40.3						
	F-4N	6.4	0.87	1/4” NPT внутренняя	38.4	38.4	33.0						
	M-4N			1/4” NPT наружная	41.1	41.1	33.0						
	H-6T			3/8” Hy-Lok	45.7	45.7	40.3						
	M-6N			3/8” NPT наружная	41.1	41.1	33.0						
	H-6M	4.8	0.70	6mm Hy-Lok	44.5	44.5	40.4						
	H-8M	6.4	0.87	8mm Hy-Lok	45.2	45.2	40.5						
	H-10M			10mm Hy-Lok	46.0	46.0	40.6						
HB3B3	F-6N	10.3	3.62	3/8” NPT внутренняя	49.5	49.5	47.0	17.8	44.2	38.1	101.6	26.0	9.7
	F-8N			1/2” NPT внутренняя	54.6	54.6	47.0						
	H-8T			1/2” Hy-Lok	59.2	59.2	57.1						
	M-8N			1/2” NPT наружная	56.4	56.4	47.0						
	H-12T			3/4” Hy-Lok	59.2	59.2	57.1						
	H-12M	9.5	3.46	12mm Hy-Lok	59.2	59.2	57.1						
	H-16M	10.3	3.62	16mm Hy-Lok	59.2	59.2	57.1						

Запасные детали

Запасные части	Описание	Заказной артикул
Полный набор запасных частей 1, 2, 3, 4, 5		KIT-*-SET
Фиксатор седла 1	Два фиксатора с PCTFE седлом	KIT-*SR-PC
	Два Фиксатора с PEEK седлом	KIT-*SR-PK
	Два фиксатора с PTFE седлом	KIT-*SR-P
Прокладка фиксатора 2	Две прокладки из PTFE	KIT-*-RS
Уплотнение штуцера 3	Два уплотнительных кольца из PTFE	KIT-*-EP
Сальник 4	Один комплект PTFE сальника, две шайбы	KIT-*-SP
Рукоятка 5	Рукоятка и фиксирующий винт	KIT-*HD-**

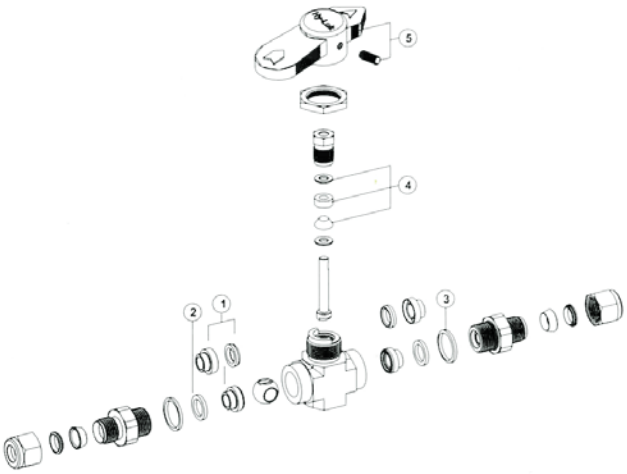

Для заказа запасной детали замените символ "*" на код серии и формы корпуса. "**" обозначает цвет рукоятки (см. цвет рукоятки в подборе кодировки)
Например: KIT - HB2HD – B (синяя рукоятка для вентиля серии HB2)

Подбор заказного номера

HB1 B3 MH 4N 4T PK B S316

Серия

HB1 : Ду 4.2мм
HB2 : Ду 6.4мм
HB3 : Ду 10.3мм

Тип подсоединения

H : Трубный фитинг Hy-Lok
M : Наружная резьба
F : Внутренняя резьба
MH : Наружная резьба и трубный фитинг Hy-Lok
MF : Внутренняя резьба и трубный фитинг Hy-Lok

Материал уплотнения

- : PCTFE
PK : PEEK
P : PTFE

Материал

S316 : Нержавеющая сталь 316
BRAS : Латунь

Форма корпуса

- : Проходной 2-х ходовой
B3 : 3-х ходовой

Цвет рукоятки

- Черный (стандартный)
B Синий
Y Желтый
R Красный
G Зеленый

Размеры подсоединений

Резьба NPT (BSP)

Резьба	1/8	1/2	3/8	1/2
Обозначение	2N(R)	4N(R)	6N(R)	8N(R)

Трубные фитинги Hy-Lok

Трубная	O.D.(in)	1/8	1/4	3/8	1/2	3/4
	Обозначение	2T	4T	6T	8T	12T
Метрическая	O.D.(мм)	3	6	8	10	12
	Обозначение	3M	6M	8M	10M	12M