Двухсоставной фланцевый шаровой кран. Серия VBZH

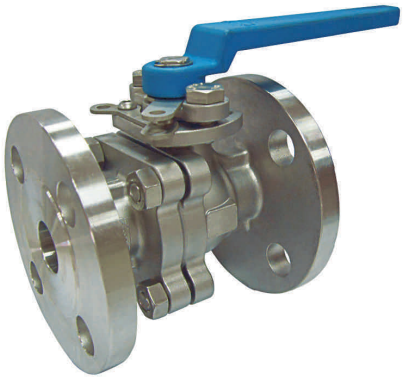

Особенности
- Полнопроходное исполнение, 1/2"~8" (Ду 15 – Ду 200)
- Рабочее давление: 20 бар
- Фланец: JIS 10K/20K
- Рабочая температура: от -20 до 200 C° (-4 – 392 F°)
- Прецизионное литье
- Конструкция, исключающая выбивание штока давлением среды
- Антистатическая конструкция
- Фиксатор рукоятки
- Монтажная плита в соответствии с ISO 5211
- Размеры фланцев в соответствии с JIS B2220
- Длины арматуры в соответствии с JIS B2002

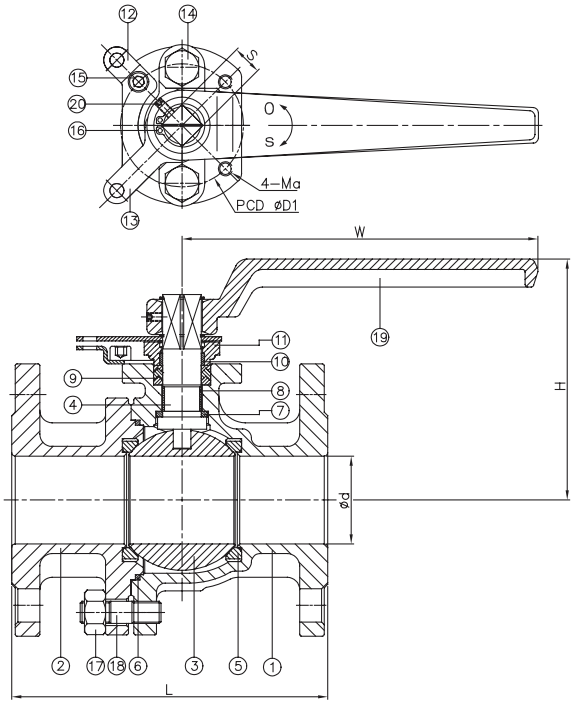

№	ОПИСАНИЕ	МАТЕРИАЛ	
1	КОРПУС	SCS14	SCS13
2	КРЫШКА	SCS14	SCS13
3	ШАР	SUS 316	
4	ШТОК	SUS 316	
5	ШАР СЕДЛО	RTFE	
6	КОРПУС УПЛОТНЕНИЕ	PTFE	
7	УПОРНОЕ КОЛЬЦО А	PTFE	
8	УПОРНОЕ КОЛЬЦО В	PTFE	
9	УПЛОТНЕНИЕ А	PTFE	
10	УПЛОТНЕНИЕ В	PTFE	
11	САЛЬНИК	SUS 304	
12	КРОНШТЕЙН	SUS 304	
13	ЗАДВИЖКА	SUS 304	
14	БОЛТ	SUS 304	
15	БОЛТ	SUS 304	
16	СТОПОРНОЕ КОЛЬЦО	SUS 304	
17	ГАЙКА	SUS 304	
18	НИППЕЛЬ	SUS 304	
19	РУКОЯТКА	SCW 410	
20	КОМПЛЕКТ НАСАДОК ВИНТОВ	SUS 304	

DN	Кодировка	Фланец	Кодировка	Фланец	d	JIS 20K	JIS 20K	H	W	D1	S	Ma
						L	L					
15	VBZH-15-CJ-10K	JIS 10K DN15	VBZH-15-CJ-20K	JIS 20K DN15	15	110	140	77	130	42	11	1/4"-20UNC
20	VBZH-20-CJ-10K	JIS 10K DN20	VBZH-20-CJ-20K	JIS 20K DN20	20	120	152	80	130	42	11	1/4"-20UNC
25	VBZH-25-CJ-10K	JIS 10K DN25	VBZH-25-CJ-20K	JIS 20K DN25	25	130	165	90	163	50	14	1/4"-20UNC
32	VBZH-32-CJ-10K	JIS 10K DN32	VBZH-32-CJ-20K	JIS 20K DN32	32	140	178	98.5	163	50	14	1/4"-20UNC
40	VBZH-40-CJ-10K	JIS 10K DN40	VBZH-40-CJ-20K	JIS 20K DN40	40	165	190	129	203	70	17	5/16"-18UNC
50	VBZH-50-CJ-10K	JIS 10K DN50	VBZH-50-CJ-20K	JIS 20K DN50	50	180	216	136	203	70	17	5/16"-18UNC
65	VBZH-65-CJ-10K	JIS 10K DN65	VBZH-65-CJ-20K	JIS 20K DN65	65	190	241	159	203	70	17	5/16"-18UNC
80	VBZH-80-CJ-10K	JIS 10K DN80	VBZH-80-CJ-20K	JIS 20K DN80	80	200	283	173.5	327	102	22	3/8"-16UNC
100	VBZH-100-CJ-10K	JIS 10K DN100	VBZH-100-CJ-20K	JIS 20K DN100	100	230	305	196	327	102	22	3/8"-16UNC