Серия NV
Игольчатые однокорпусные вентили

Рукоятка
Т-образная из нержавеющей стали или алюминия или круглая из пластика

Материал сальника
PTFE (стандартный) или PEEK

Резьба иглы
хромированная для увеличения срока службы

Гайка для установки на панель

Цельный корпус
Доступны проходное и угловое исполнения

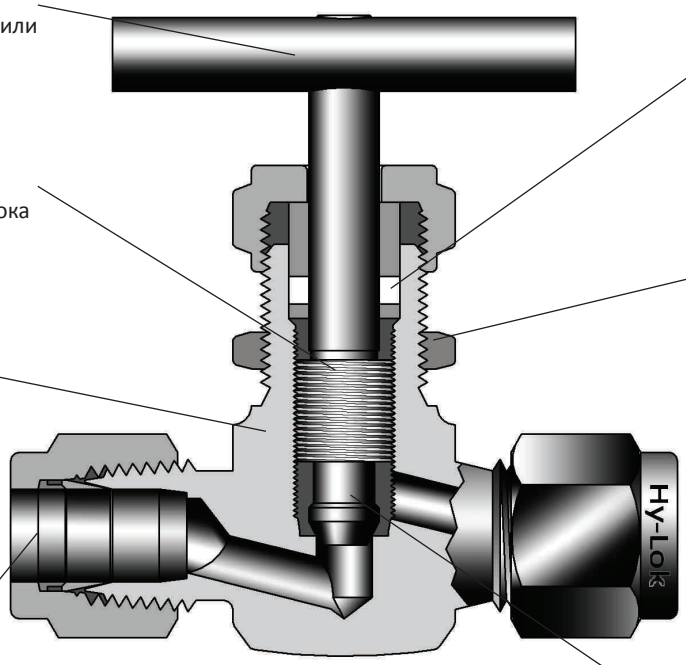

Варианты подсоединений
трубные фитинги Hy-lok, внутренние и наружные резьбы NPT и BSP

Различные типы наконечников иглы
Стандартный, регулировочный или с мягкой насадкой Kel-F.

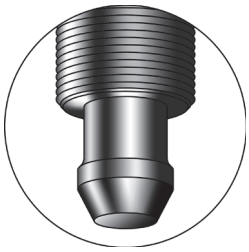
Стандартная игла

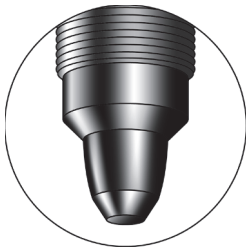
Регулирующая игла

со смягчающей насадкой

Зависимость пропускной способности от числа оборотов рукоятки

Серии NV1, NV2, NV3

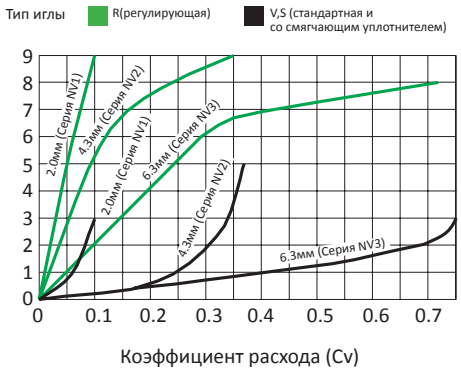

Серии NV4

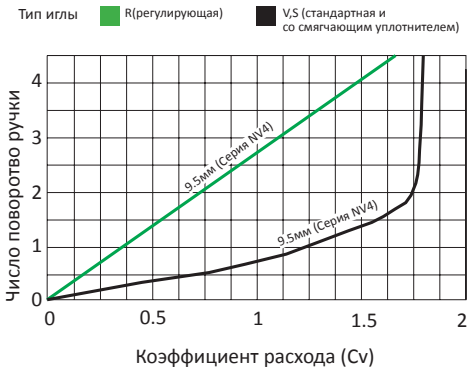

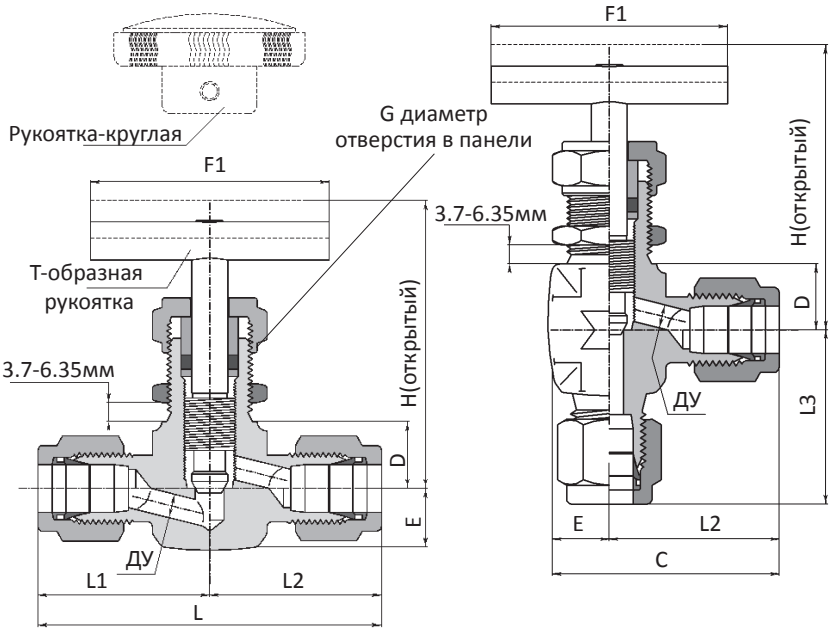

Материалы конструкции

Наименование		Материал		
		Нержавеющая сталь	Латунь	Монель
Ручка	Т-образная	Нержавеющая Сталь 316	-	Нержавеющая сталь 316
	Круглая	-	Пластик	-
Гайка сальника		Нержавеющая Сталь 316	Латунь 360	Монель R-405
Сальник		PTFE		
Шайба сальника		Нержавеющая Сталь 316	Латунь 360	Монель R-405
Игла	V	Нержавеющая Сталь 316	Латунь 360	Монель R-405
	R			
	S			
Смягчающая насадка		Kel-F		
Гайка для монтажа на панель		Нержавеющая Сталь 316	Латунь 360	Нержавеющая сталь 316
Корпус		Нержавеющая Сталь 316	Латунь 377	Монель R-400

Таблица размеров

Заказной код			Ду, мм	Cv	Подсоединения		Размеры, мм										
					Входные	Выходные	L	L1	L2	L3	C	D	E	F	F_1	G	H
NV1	F	-2N-	2.0	0.09	1/8'' NPT внутренняя	1/8''NPT внутренняя	42.0	21.0	21.0	21.0	30.5	11.0	9.5	38.0	45.0	13.5	51.2
	M	-2N-	2.0	0.09	1/8''NPT наружная	1/8''NPT наружная	42.0	21.0	21.0	21.0	29.5	11.0	9.5	38.0	45.0	13.5	51.2
	MH	-2N2T-	2.0	0.09	1/8''NPT наружная	1/8'' Hy-Lok	47.0	21.0	26.0	21.0	35.5	11.0	9.5	38.0	45.0	13.5	51.2
	H	-2T-	2.0	0.09	1/8'' Hy-Lok	1/8'' Hy-Lok	52.0	26.0	26.0	26.0	35.5	11.0	9.5	38.0	45.0	13.5	51.2
	H	-3M-	2.0	0.09	3мм Hy-Lok	3мм Hy-Lok	52.0	26.0	26.0	26.0	35.5	11.0	9.5	38.0	45.0	13.5	51.2
NV2	F	-2N-	4.3	0.37	1/8''NPT внутренняя	1/8''NPT внутренняя	42.0	21.0	21.0	21.0	30.5	11.0	9.5	38.0	45.0	13.5	51.2
	M	-2N-	4.3	0.37	1/8''NPT наружная	1/8''NPT наружная	42.0	21.0	21.0	21.0	30.5	11.0	9.5	38.0	45.0	13.5	51.2
	M	-4N-	4.3	0.37	1/4''NPT наружная	1/4''NPT наружная	50.0	25.0	25.0	25.0	34.5	11.0	9.5	38.0	45.0	13.5	51.2
	MH	-4N4T-	4.3	0.37	1/4''NPT наружная	1/4'' Hy-Lok	53.8	25.0	28.8	25.0	38.3	11.0	9.5	38.0	45.0	13.5	51.2
	H	-6M-	4.3	0.37	6мм Hy-Lok	6мм Hy-Lok	57.6	28.8	28.8	28.8	38.3	11.0	9.5	38.0	45.0	13.5	51.2
	H	-4T-	4.3	0.37	1/4'' Hy-Lok	1/4'' Hy-Lok	57.6	28.8	28.8	28.8	38.3	11.0	9.5	38.0	45.0	13.5	51.2
	H	-8M-	4.3	0.37	8мм Hy-Lok	8мм Hy-Lok	59.2	29.6	29.6	29.6	39.1	11.0	9.5	38.0	45.0	13.5	51.2
NV3	F	-4N-	6.3	0.73	1/4''NPT внутренняя	1/4''NPT внутренняя	45.0	28.0	28.0	28.0	41.0	13.5	13.0	50.0	64.0	20.0	63.6
	F	-4R-	6.3	0.73	1/4'' RT внутренняя	1/4''Внутренняя RT	45.0	28.0	28.0	28.0	41.0	13.5	13.0	50.0	64.0	20.0	63.6
	MF	-4N-	6.3	0.73	1/4''NPT наружная	1/4''NPT внутренняя	45.0	28.0	28.0	28.0	41.0	13.5	13.0	50.0	64.0	20.0	63.6
	MH	-4N6T-	6.3	0.73	1/4''NPT наружная	3/8'' Hy-Lok	61.2	28.0	33.2	28.0	46.2	13.5	13.0	50.0	64.0	20.0	63.6
	M	-6N-	6.3	0.73	3/8'' NPT наружная	3/8'' NPT наружная	58.0	29.0	29.0	29.0	42.0	13.5	13.0	50.0	64.0	20.0	63.6
	MH	-6N6T-	6.3	0.73	3/8'' NPT наружная	3/8'' Hy-Lok	62.2	29.0	33.2	29.0	46.2	13.5	13.0	50.0	64.0	20.0	63.6
	MH	-6N8T-	6.3	0.73	3/8'' NPT наружная	1/2'' Hy-Lok	65.0	29.0	36.0	29.0	49.0	13.5	13.0	50.0	64.0	20.0	63.6
	H	-6T-	6.3	0.73	3/8'' Hy-Lok	3/8'' Hy-Lok	66.4	33.2	33.2	33.2	46.2	13.5	13.0	50.0	64.0	20.0	63.6
	H	-8T-	6.3	0.73	1/2'' Hy-Lok	1/2'' Hy-Lok	72.0	36.0	36.0	36.0	49.0	13.5	13.0	50.0	64.0	20.0	63.6
	H	-10M-	6.3	0.73	10мм Hy-Lok	10мм Hy-Lok	66.4	33.2	33.2	33.2	46.2	13.5	13.0	50.0	64.0	20.0	63.6
	H	-12M-	6.3	0.73	12мм Hy-Lok	12мм Hy-Lok	72.0	36.0	36.0	36.0	49.0	13.5	13.0	50.0	64.0	20.0	63.6
NV4	F	-6N-	9.5	1.8	3/8'' NPT внутренняя	3/8'' NPT внутренняя	76.0	38.0	38.0	38.0	57.0	19.0	19.0	63.5	76.0	22.5	91.7
	F	-6R-	9.5	1.8	3/8'' Внутренняя RT	3/8'' Внутренняя RT	76.0	38.0	38.0	38.0	57.0	19.0	19.0	63.5	76.0	22.5	91.7
	F	-8N-	9.5	1.8	1/2'' NPT внутренняя	1/2'' NPT внутренняя	76.0	38.0	38.0	38.0	57.0	19.0	19.0	63.5	76.0	22.5	91.7
	F	-8R-	9.5	1.8	1/2'' Внутренняя RT	1/2'' Внутренняя RT	76.0	38.0	38.0	38.0	57.0	19.0	19.0	63.5	76.0	22.5	91.7
	M	-8N-	9.5	1.8	1/2'' NPT наружная	1/2'' NPT наружная	76.0	38.0	38.0	38.0	57.0	19.0	19.0	63.5	76.0	22.5	91.7
	MF	-8N-	9.5	1.8	1/2'' NPT наружная	1/2'' NPT внутренняя	76.0	38.0	38.0	38.0	57.0	19.0	19.0	63.5	76.0	22.5	91.7
	H	-8T-	9.5	1.8	1/2'' Hy-Lok	1/2'' Hy-Lok	97.0	48.5	48.5	48.5	67.5						
	H	-12T-	9.5	1.8	3/4'' Hy-Lok	3/4'' Hy-Lok	97.0	48.5	48.5	48.5	67.5						
	H	-12M-	9.5	1.8	12мм Hy-Lok	12мм Hy-Lok	96.6	48.3	48.3			19.5	19.5		75.2		
	H	-14M-	9.5	1.8	14мм Hy-Lok	14мм Hy-Lok	97	48.5	48.5			19.5	19.5		77		
	H	-16M-	9.5	1.8	16мм Hy-Lok	16мм Hy-Lok											
	H	-18M-	9.5	1.8	18мм Hy-Lok	18мм Hy-Lok	97.2	48.6				19.5	19.5		77		

Зависимость давления от температуры

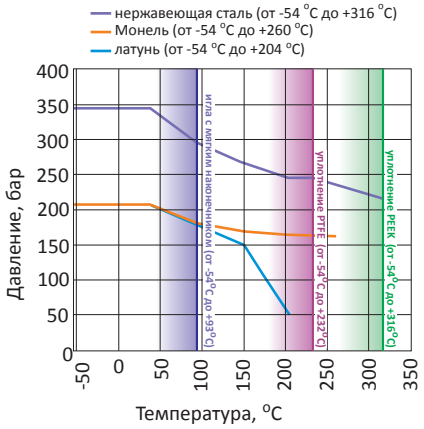

Диапазоны температуры и давления

Материал	Тип иглы	Диапазон температур	Рабочее давление (-54.. 38°C)
Нержавеющая сталь	Стандартная и регулирующая	-54°C ~ 232°C	345 бар
	С мягким наконечником	-54°C ~ 93°C	
Латунь	Стандартная и регулирующая	-54°C ~ 204°C	207 бар
	С мягким наконечником	-54°C ~ 93°C	
Монель	Стандартная и регулирующая	-54°C ~ 232°C	207 бар
	С мягким наконечником	-54°C ~ 93°C	

- Данные значения приведены для стандартных вентилей со стандартным материалом уплотнения PTFE. Для других материалов смотрите таблицу ниже.
- Большие температурные колебания могут потребовать регулировку уплотнений сальника.

Материалы уплотнения сальника

Материал уплотнения	Материал	Диапазон температур	Максимальное давление
PTFE (стандартно)	Нержавеющая сталь 316	-54°C ~ 232°C	236 бар
PEEK* (по запросу)	Нержавеющая сталь 316	-54°C ~ 315°C	216 бар
	Монель R-400	-54°C ~ 260°C	163 бар

*PEEK не рекомендуется для работы с концентрированными серными и азотными кислотами

Подбор заказного кода

NV | MH | A | 6N8T | PK | R | AB | SOG | S316

Серии
- **NV1** : Ду 2.0 мм
- **NV2** : Ду 4.3 мм
- **NV3** : Ду 6.3 мм
- **NV4** : Ду 9.5 мм

Тип подсоединения
- **H** : Трубный фитинг
- **M** : Внешняя резьба
- **F** : Внутренняя резьба
- **MH** : Внешняя резьба и трубный фитинг
- **MF** : Внешняя и внутренняя резьба

Форма корпуса*
- **-** : Проходной
- **A** : Угловой

Размеры подсоединений

Резьбы NPT (BSP)				
Размер резьбы	1/8	1/4	3/8	1/2
NPT	**2N**	**4N**	**6N**	**8N**
RT (BSPT)	**2R**	**4R**	**6R**	**8R**
G (BSPP)	**2G**	**4G**	**6G**	**8G**

Трубные фитинги Hy-Lok									
Дюймовая труба	O.D. (дюймы)	1/8	1/4	3/8	1/2	3/4			
	Обозначение	**2T**	**4T**	**6T**	**8T**	**12T**			
Метрическая труба	O.D. (мм)	3	6	8	10	12	14	16	18
	Обозначение	**3M**	**6M**	**8M**	**10M**	**12M**	**14M**	**16M**	**18M**

Материал уплотнения сальника*
- **-** : PTFE (по умолчанию)
- **PK** : PEEK

Тип иглы*
- **-** : V-образная (по умолчанию)
- **R** : Тонкой регулировки
- **S** : С мягким уплотнителем Kel-F

Тип рукоятки*
- **-** : Стандартная Т-образная стальная (по умолчанию)
- **K** : Круглая черная пластиковая (доступно только с иглой S)
- **AB** : Т-образная алюминиевая

Применение для кислых сред *
- **-** : Отсутствует (по умолчанию)
- **SOG** : NACE MR-01-75

Материал
- **S316** : Нержавеющая сталь
- **BRAS** : Латунь
- **Ni/BRAS** : Никелированная латунь
- **MONE** : Монель

* - Если опция не выбрана, то обозначение не указывается, например: NV3-MH-6N8T-S316