Model 30BP Миниатюрный прецизионный регулятор давления "до себя"

Характеристики

- Model 30BP является регулятором давления "до себя" высокой пропускной способности, который сбрасывает избыточное давление в сиситеме для поддержания заданного значения.
- Комбинация высокой пропускной способности и компактного размера делают регулятор Model 30BP превосходным выбором для широкого дапазона высокоточных применений, включая: Прецизионное управление давлением в цилиндрах сукноправки бумажной машины, подача прецизионного повторяемого сигнала в пневматическую муфту или управление давлением в пневмоцилиндрах
- Чувствительность Model 30 Series 1/4" водяного столба, что разрешает применение регулятора в высокоточных процессах
- Пропускная способность до 40 SCFM позволяет использовать данный регулятор для применений, требующими большого расхода среды.
- Отдельно расположенная Управляющая камера и аспираторная трубка изолируют диафрагму от основного потока и исключают колебания и шум

Принцип действия

Регулятор Модели 30 использует принцип баланса сил для управления движением блока клапанов, регулирующих выходное давление.

При настройке установочного винта на заданный уровень, усилие,создаваемое настроечной пружиной, перемещает блок диафрагм вниз. Клапан подачи открывается и разрешает воздуху проходить в выходной порт. При достижении установленного уровня давления, направленная вниз сила от настроечной пружины, балансируется направленным в верх усилием отдавления за регулятором, воздействующим снизу на блок диафрагм.

Результирующая сила передвигает подающий клапан вверх, уменьшая расход воздуха, поступающий в выходной порт. Выходное давление устанавливается как результат баланса между силами, воздействующими сверху и с низу на блок диафрагм

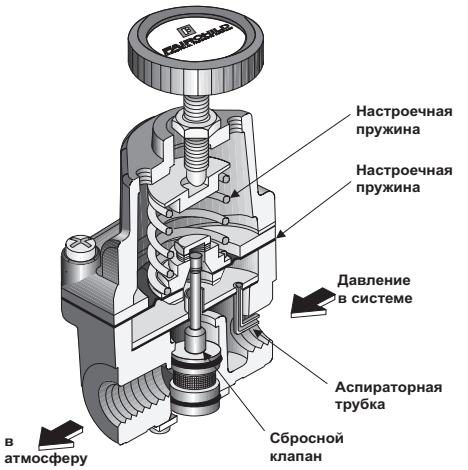

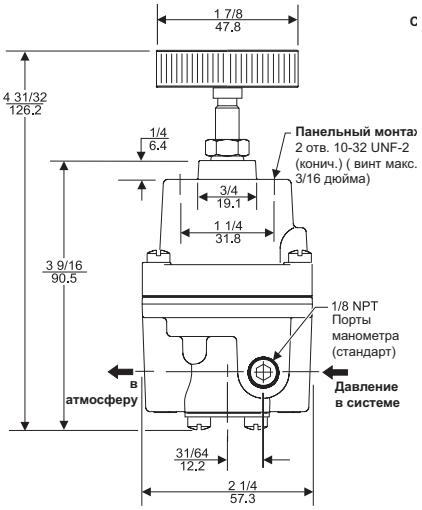

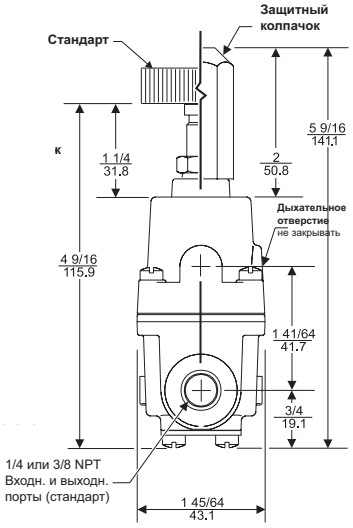

Техническая информация

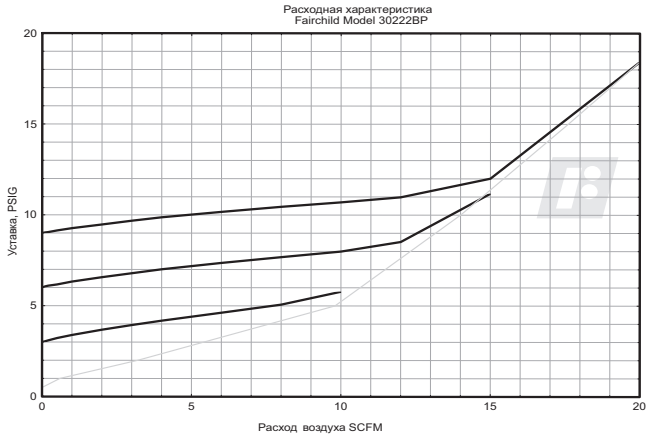

Спецификации

Диапазон настройки
2-100 psig, (0.15-7.0 бар / 15-700 кПа)

Давление в системе (максмальное)
150 psig, (10.0 бар / 1000 кПа)

Пропускная способность (SCFM)
40 (68 м^3/ч) при давлении 100 psig, (7.0 бар / 700 кПа)

Чувствительность
1/4" (0.63 см) водяного столба

Окружающая температура
-40°F .... +200°F, (-40°C ... 93.3°C)

Материалы
Корпус, крышка ..... Алюминий
Диафрагмы ..... Нитрил по дакрону
Трим (внутренние части) ..... латунь

Информация для заказа

Номер по каталогу 3 0 2 [ ] [ ] BP [ ]

Диапазон давлений

psig	[бар]	(кПа)	
0-2	[0-0.15]	(0-15)	1
0-10	[0-0.7]	(0-70)	2
.5-30	[0.03-2]	(3-200)	3
1-60	[0.1-4]	(10-400)	4
2-100	[0.15-7]	(15-700)	5

Размер портов

1/4" NPT	2
3/8" NPT	3

Опции

Силиконовые эластомеры	A
Фторуглеродные элатстомеры (Viton)	J
Резьба BSPP (параллельная)[2]	H
Настр. винт под отвертку	S
Защиитный колпачок	T
Резьба BSPT (коническая)	U

[2] Резьбы BSPP только на входном и выходном портах. Остальные - BSPT

Установка

Обратитесь к *Руководству по монтажу, эксплуатации и обслуживанию миниатюрного регулятора давления "до себя" Fairchild Model 30BP,* IS-100030BP.