Двухсоставной шаровой кран с резьбовым подсоединением. Серия VBXF

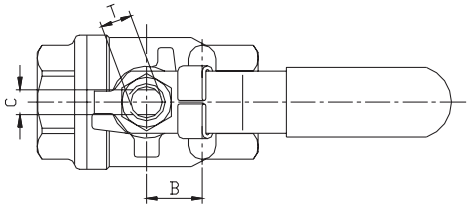

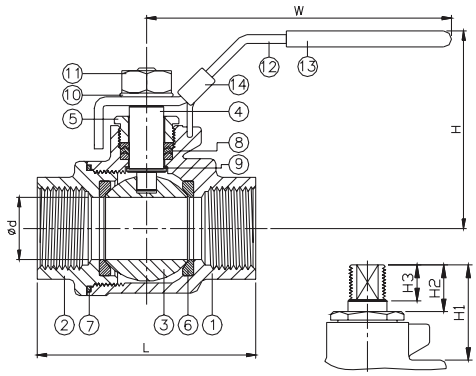

Особенности
- Полнопроходное исполнение
- Рабочее давление: DN8-25 1/4" – 1” - 150 бар (2000 psi)
  DN32-50 1 1/4" – 2” – 100 бар (1500 psi)
  DN65-100 2 1/2" – 4” – 63 бар (1000 psi)
- Рабочая температура: от -20 до 200 C° (-4 – 392 F°)
- Прецизионное литье
- Конструкция, исключающая выбивание штока давлением среды
- Антистатическая конструкция (по запросу)
- Фиксатор рукоятки
- Монтажная плита с резьбовыми соединениями
- Длина крана в соответствии с DIN 3202/4-M3 - 2006M3 (по запросу)
- Резьба: NPT по ASME B1.20.1
  DIN2999 & BS21
  ISO7/1 & EN10226

№	ОПИСАНИЕ	МАТЕРИАЛ	
1	КОРПУС	ASTM A351-CF8M	ASTM A216-WCB
2	КРЫШКА	ASTM A351-CF8M	ASTM A216-WCB
3	ШАР	ASTM A351-CF8M	
4	ШТОК	ASTM A276-316	
5	УПОРНАЯ ГАЙКА САЛЬНИКА	AISI 304	
6	СЕДЛО	PTFE / RTFE	
7	УПЛОТНЕНИЕ	PTFE	
8	УПЛОТНЕНИЕ	PTFE / RTFE	
9	УПОРНОЕ КОЛЬЦО	PTFE	
10	ПРУЖИННАЯ ШАЙБА	AISI 304	
11	ГАЙКА	AISI 304	
12	РУКОЯТКА	AISI 304	
13	КОЖУХ РУКОЯТКИ	PVC	
14	ФИКСАТОР РУКОЯТКИ	AISI 304	

DN	NPT резьба		G резьба		d	L	H	W	B	C	H1	H2	H3	T	Вращ. момент (Н*м)	Вес (кг)
	Кодировка	Резьба	Кодировка	Резьба												
8	VBXF-8-FN	NPT ¼”	VBXF-8-FG	G ¼”	11.6	60.5	50	102	14	5	32.5	12.5	10.5	5/16"W	4.1	0.3
10	VBXF-10-FN	NPT 3/8”	VBXF-10-FG	G 3/8”	13	60.5	50	102	14	5	32.5	12.5	10.5	5/16"W	4.1	0.3
15	VBXF-15-FN	NPT ½”	VBXF-15-FG	G ½”	15	64	50	102	14	5	32.5	12.5	10.5	5/16"W	4.4	0.3
20	VBXF-20-FN	NPT ¾”	VBXF-20-FG	G ¾”	20	77	62	120	22	6.5	40.5	16	13.5	3/8"W	5.9	0.6
25	VBXF-25-FN	NPT 1”	VBXF-25-FG	G 1”	25	90	75.5	159	22	8	50	18	15.5	7/16"W	7.4	0.8
32	VBXF-32-FN	NPT 1 ¼”	VBXF-32-FG	G 1 ¼”	32	100	81	159	24	8	49	17	15.5	7/16"W	8.8	1.3
40	VBXF-38-FN	NPT 1 ½”	VBXF-38-FG	G 1 ½”	38	118	98	188	24	9	60	19	17.5	1/2"W	13.2	2
50	VBXF-50-FN	NPT 2”	VBXF-50-FG	G 2”	50	138	108	188	24	9	62	20	17.5	1/2"W	16.2	3.1
65	VBXF-65-FN	NPT 2 1/2”	VBXF-65-FG	G 2 1/2”	65	166.5	136	245	35	12	79	31	30.5	3/4"W	44.1	6
80	VBXF-80-FN	NPT 3”	VBXF-80-FG	G 3”	80	193	147	245	35	12	78.5	31	30.5	3/4"W	46.6	10.1
100	VBXF-100-FN	NPT 4”	VBXF-100-FG	G 4”	100	260	183	320	50	16	99	53	42	1"W	-	-