ВИХРЕВОЙ РАСХОДОМЕР СЕРИИ MT100VX

Технические параметры

Измеряемая среда жидкость, воздух, газ, пар
Display on site 4-20мА выход
Точность 0.5-1.5%
Калибер Ду15-Ду300мм
Расход 5-11000 м3/ч
Питание 24VDC или другое
Температура среды от -40°C до 250°C
Подсоединение фланцы, пластина
Материал корпуса нержавеющая сталь, алюминий
Взрывозащита ExdIIBT6 or ExiaIICT4
Защита IP65
Функции дополнительной компенсации

Подсоединение на пластине

Подсоединение на фланцах

Система измерения

Область применения	газ, жидкость, пар
Первая измеряемая величина	Расход
Вторая измеряемая величина	Объемный расход (давление и температура доступен для модели с компенсацией)

Рекомендации по установке

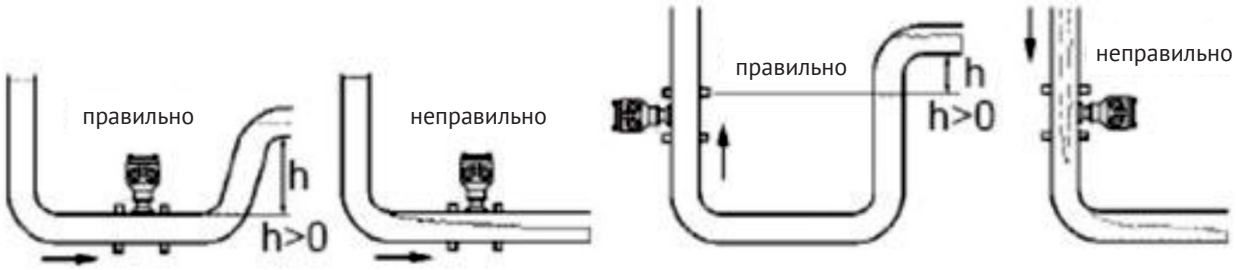

Монтажное положение

Установка

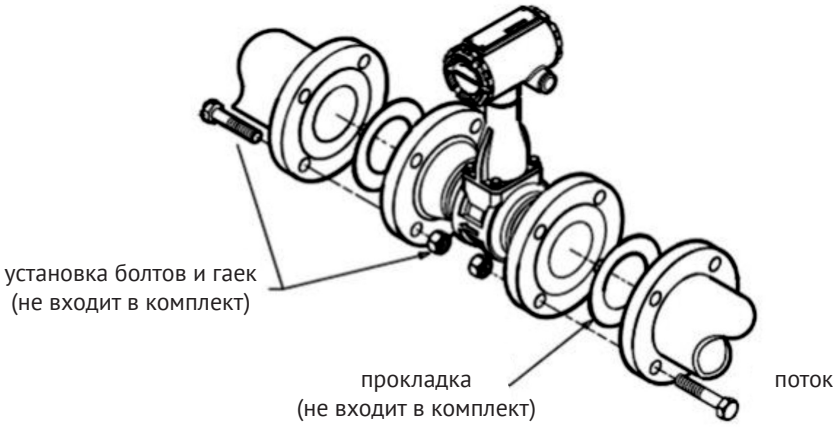

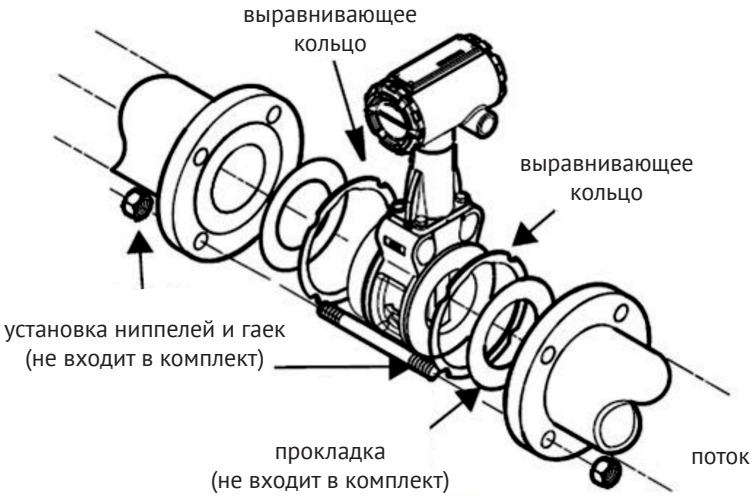

ООО «Флюид-Лайн» официальный дистрибьютор A-Flow
+7(495) 984 4100, +7(495) 517 7261, +7(495) 517 0261, E-mail: mail@fluid-line.ru, www.fluid-line.ru