БУЙКОВЫЕ ДВУХУРОВНЕВЫЕ РЕЛЕ УРОВНЯ СЕРИИ L-EDW/L-EDX200

L-EDW200 - С ВЛАГОЗАЩИТОЙ
L-EDX200 - СО ВЗРЫВОЗАЩИТОЙ

Буйковые реле уровня предназначены для контроля уровня жидкости. Реле имеет высокую коррозийную стойкость и долгий срок службы. Серия 200 имеет два уровня настройки.

L-EDX200 L-EDW200

Технические параметры

Простота установки
Детали контактирующие со средой: нерж. сталь SS316, SS304
Материал корпуса: EDX – алюминий, EDW – SS316 или крашенная углеродистая сталь
Плотность жидкости: не менее 0.6 г/см³
Защита: EDX-взрывозащита – Класс I, группы A, B, C, D; Класс II, группы E, F, G; NEMA 4X;
EDW-атмосферозащита – IP65
Параметры микропереключателей: (SPDT и DPDT) – 5A125VAC, 3A250VAC, 3A/30VDC, 0.4/125VDC, 0.2A/250VDC
Рабочая температура: до 250°C
Размер поплавка: ∅60 мм × 150 мм, другие размеры доступны по запросу

Принцип работы

Небольшой фиксированный перепад Модель 200

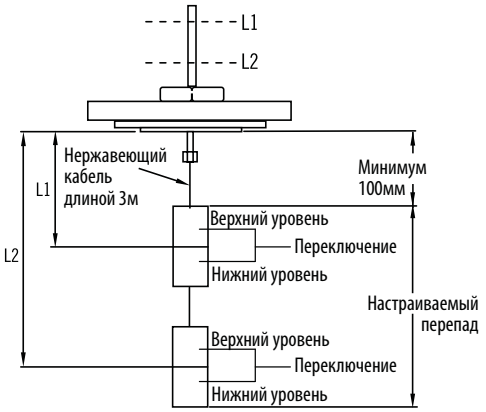

Большой фиксированный перепад Модель 201

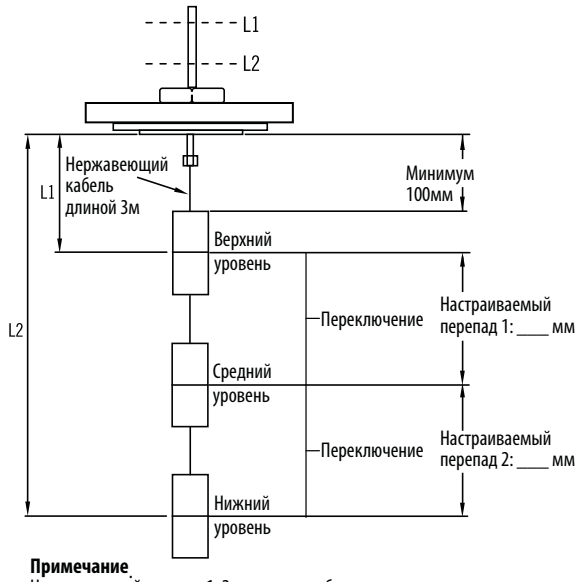

Примечание
Настраиваемый перепад 1, 2: впишите требуемую длину.

Параметры микропереключателей

Переключатели с сухими контактами	1SPDT X 2	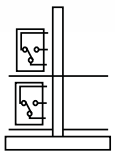
Другой		
Переключатели с сухими контактами	2SPDT X 2	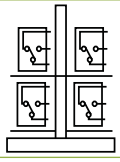
Другой		

Корпус

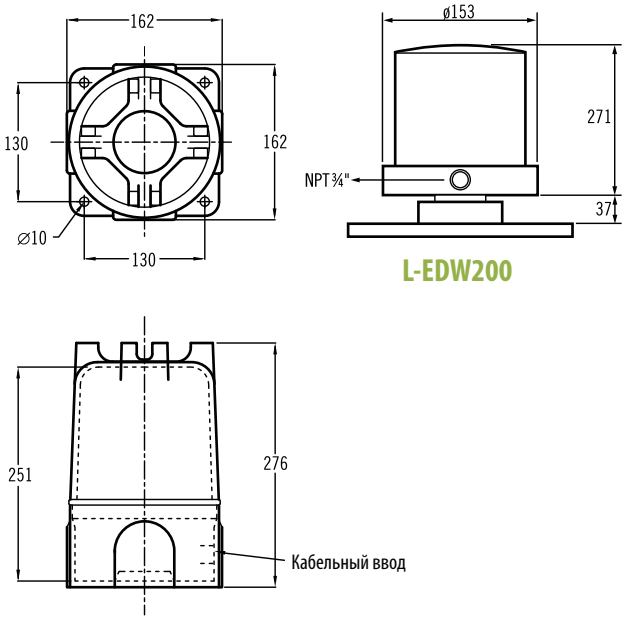

Подбор заказного кода

L - EDX - 201 - A - 2 - E - 1 - B - 2 - A - A - L1=300мм L2=500мм

Тип
EDW
EDX

Модель
200 – Небольшой фикс. перепад
201 – Большой фикс. перепад

Материал корпуса
A – Алюминий (только для EDX)
B – нерж. сталь SS316
C – окрашенная углеродистая сталь

Диаметр подсоединения
1 – Ду 65 (2½″)
2 – Ду 80 (3″)
3 – др. по запросу

Тип подсоединения
A – JIS 10K
B – JIS 20K
C – ANSI 150#
D – ANSI 300#
E – DIN PN16
F – DIN PN40
G16 – Гост Ру16
G40 – Гост Ру40
H – др. по запросу

Кабельный ввод
1 – NPT ¾″ внутр.
2 – Опция

Плотность среды
A – 1
B – Другая

Точки установки поплавка
Укажите требуемую длину L1=_____ L2=_____

Контактирующие с жидкостью детали
A – нерж. сталь SS16
B – нерж. сталь SS304

Материал поплавка
1 – нерж. сталь SS316
2 – нерж. сталь SS304

Тип переключателя	
A – Переключатель с сухими контактами	SPDT
B – др. по запросу	
C – Переключатель с сухими контактами	SPDTx2 (DPDT)
D – др. по запросу	