МАНОМЕТРИЧЕСКИЙ ТЕРМОМЕТР С МИКРОПЕРЕКЛЮЧАТЕЛЯМИ

T-SME4/SAE4(⌀100) T-SME6/SAE6(⌀150)

Технические параметры

Дистанционная установка
Материал корпуса и крышки: SS316 или другой по запросу
Материал капилярной трубки: SS304, SS316 или другой
Окно: стекло или безопасное стекло по запросу
Диапазон температур: от -200°C до +650°C
Корпус: IP65
Точность: ±1%, ±1.6~3%
Длина капилярной трубки: До 10 м - С жидким заполнением капиляра
До 50 м – С газовым заполнением капиляра
Диаметр штока: 6, 8, 10 или 12 мм
Размер подсоединения: NPT ½" или др. по запросу
Безопасный диапазон шкалы: 130%
Форма микропереключателей: Одна точка настройки – SPDT, Две точки настройки – 2xSPDT
Точка настройки: любая в диапазоне температур термометра

Параметры переключателей:

	Переменный ток	Постоянный ток
Коммутируемое напряжение	250VAC	28VAC
Токовая нагрузка на контакты	не более 5A	не более 5A(при активной нагрузке) не более 3A (при индуктивной нагрузке)
Материал контактов	Серебро 999.9	Серебро 999.9
Температура окруж.среды	от -20°C до +70°C	от -20°C до +70°C

Размеры, мм

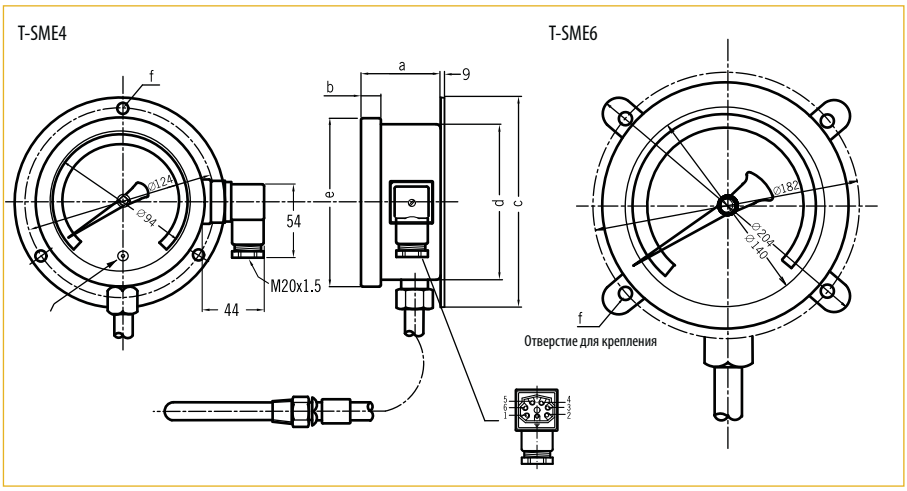

	a	b	c	d	e	f
T-SME4	51	13	138	103	113	3-ø5.5
T-SME6	52	15	204	153	165	4-ø8

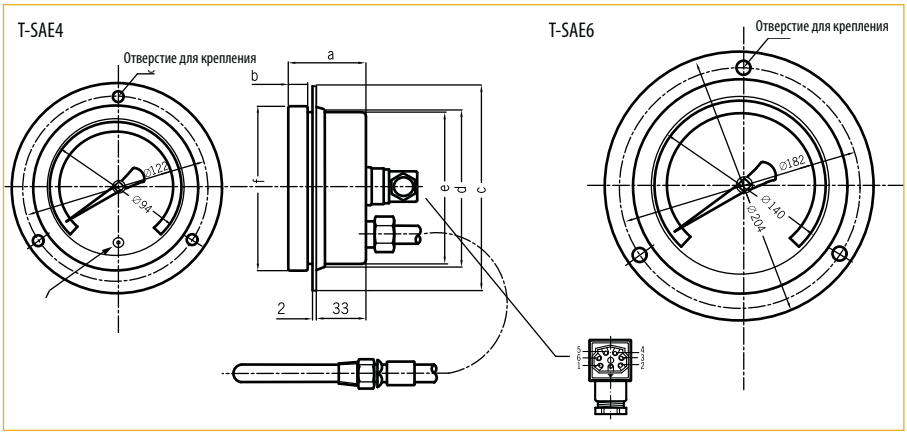

	a	b	c	d	e	f	g
T-SAE4	54	13	134	107	102	113	3-ø5.5
T-SAE6	54	15	200	153	153	165	3-ø7

Максимальная длина капиллярной трубки: 50 м

Тип подсоединения

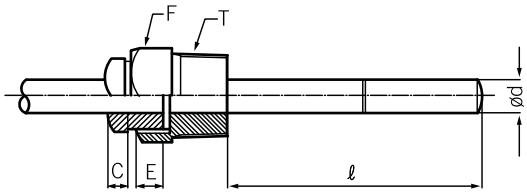

(A) Вращающаяся резьба

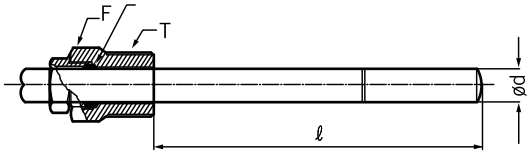

(B) Скользящая резьба

(Длина "ℓ" Может быть отрегулирована вручную)

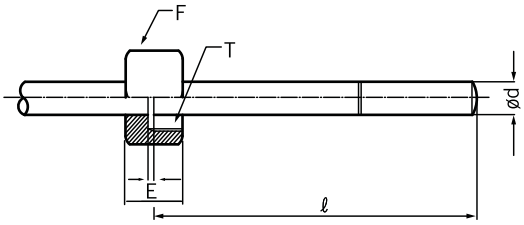

(C) Внутренняя резьба

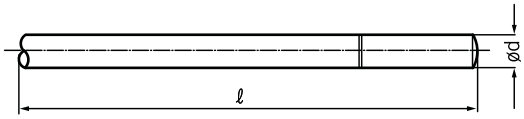

(D) Без резьбы

T – подсоединение к процессу
E – стопорное кольцо
F – шестигранник
l – длинна штока
d – диаметр штока

Размеры штока

С заполнением жидкостью

Диапазон температуры (°C)	Минимальное деление шкалы (°C)		Минимальная длина штока, мм			
			Наруж. диаметр штока, мм			
	Ø100	Ø150	Ø6	Ø8	Ø10	Ø12
-30~+50	1	1	135	91	53	37
-30~+100	2	2	89	61	38	28
-10~+50	1	1	175	116	66	45
-10~+100	2	2	102	70	42	31
0~50	1	1	207	137	76	52
0~80	1	1	135	91	53	37
0~100	1	1	111	75	45	33
0~120	2	2	95	65	40	29
0~150	2	2	79	55	34	26
0~200	2	2	63	44	29	23
0~250	5	5	53	38	26	21
0~300	5	5	47	34	24	20
0~400	5	5	39	29	21	18

С заполнением газом

Диапазон температуры (°C)	Мин.деление шкалы (°C)	
	Ø100	Ø150
-200~+50	5	5
-200~+100	5	5
-200~+150	5	5
-200~+200	5	5
-100~+100	2	2
-100~+150	5	5
-100~+200	5	5
-50~+300	5	5
-50~+400	5	5
-50~+500	10	10
-50~+600	10	10
0~400	5	5
0~500	10	10
0~600	10	10

Минимальная длина штока, мм		
мм \ Ød	Ø10	Ø12
Минимальная длина	270	200

Замечания:

1. Минимальная длина штока не включает длину резьбы
2. Специальная шкала, диапазон, диаметр и размер штока доступны по запросу

Подбор заказного кода

T - SME4 - S - A - 3M - 1 - 100мм - B - (0-100°) - 1

Серия	
SME4	Ø100
SME6	Ø150
SAE4	Ø100
SAE6	Ø150

Тип подсоединения	
A	Вращающаяся резьба
B	Скользящая резьба
C	Внутренняя резьба
D	Без резьбы
0	Опция

Диаметр штока	
1	Ø6мм
2	Ø8мм
3	Ø10мм
4	Ø12мм

Подсоединения	
A	NPT 3/8"
B	NPT 1/2"
C	NPT 1/4"
D	G3/8"
E	G1/2"
F	G1/4"
M	M20x1.5
0	Опция

Диапазон температур

Используя таблицу "Размер штока", укажите значение шкалы. (Например, 0-100°C)

Материал окна	
G	Стекло
S	Безопасное стекло

Длина капиллярной трубки

Укажите требуемую длину (например, 3 м)

Длина штока

Используя таблицу "Размеры штока", укажите длину в мм

Микропереключатели	
1	Одна точка настройки (SPDT)
2	Две точки настройки (SPDTx2)