ВИБРАЦИОННОЕ РЕЛЕ УРОВНЯ

L-VLS5500

Защита: IP68
Взрывозащита: Class I, Groups A, B, C, D; Class II, Groups E, F, G; NEMA 4X

Серия L-VLS5000 представляет из себя вибрационный камертон и реле. Когда среда соприкасается с вибрирующей вилкой, то такая вибрация гасится, что и служит сигналом. Предназначен для определения уровня порошковых и гранулированных сыпучих материалов.

Технические параметры

Использование в сыпучих средах
Материал деталей контактирующих со средой: нерж. сталь SS316
Резьбовое подсоединение: NPT 2" или BSPP 2"
Фланцевое подсоединение: от 50 до 80 мм (от 2" до 3"), по стандартам ГОСТ, JIS, ANSI, DIN
Уровень срабатывания:

	Минимум	Максимум
Резьбовой	200 мм	450 мм
Фланцевый	245 мм	450 мм

Рабочая температура: от -30°C до +80°C
Рабочее давление: до 100 бар (по запросу до 400 бар)
Вязкость жидкости: от 0,2 до 10000 мПа·с
Плотность жидкости: от 0,6 до 2,5 г/см^3
Защита корпуса: IP65
Взрывозащита: Class I, Groups A, B, C, D, Class II, Groups E, F, G, NEMA 4X
Питание: 110VAC, 220VAC, 24VDC
Тип переключателя: SPDT
Параметры: 20A/125VAC, 12A/250VAC

Размеры корпуса

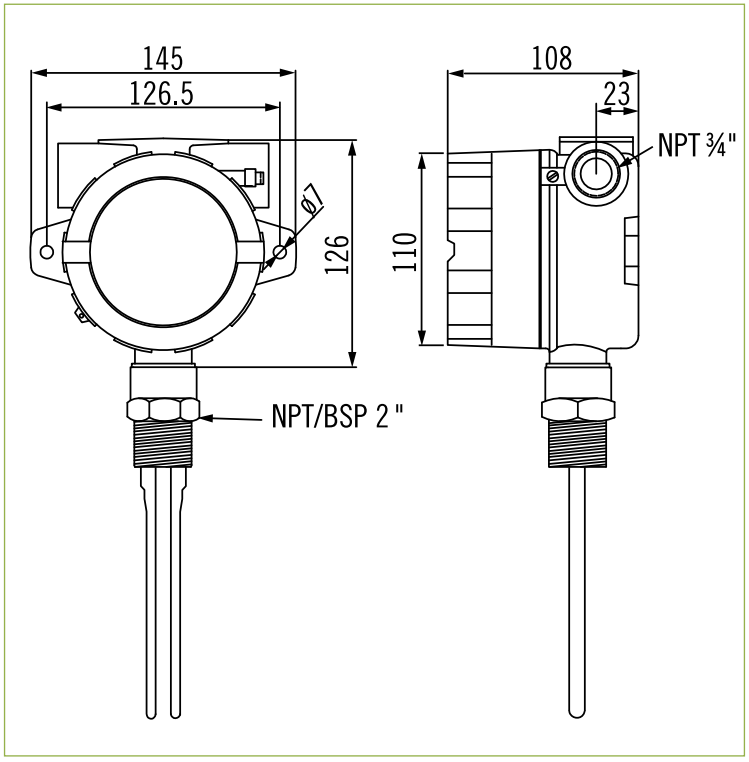

Применение и установка

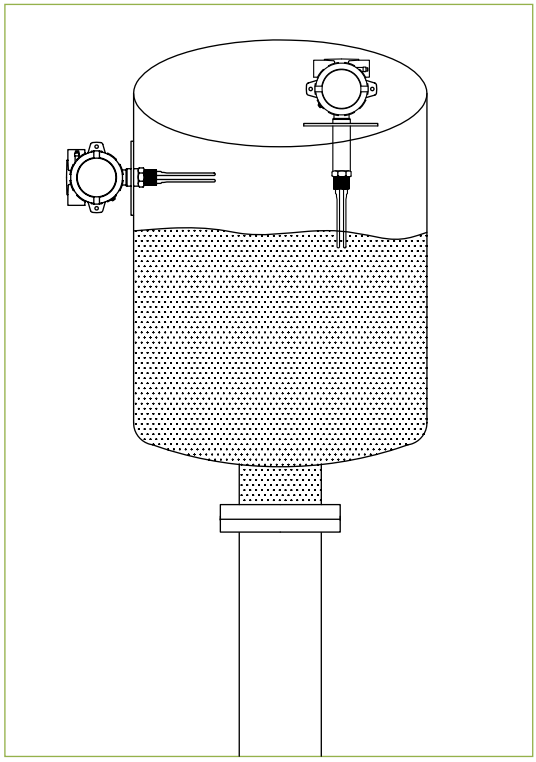

Типы подсоединений

Резьбовое подсоединение	Фланцевое подсоединение ГОСТ, DIN, ANSI, JIS , 2″-3″	Резьбовое подсоединение	Фланцевое подсоединение ГОСТ, DIN, ANSI, JIS , 2″-3″
СТАНДАРТНАЯ ДЛИНА		ДОСТУПНЫЕ ДЛИНЫ	

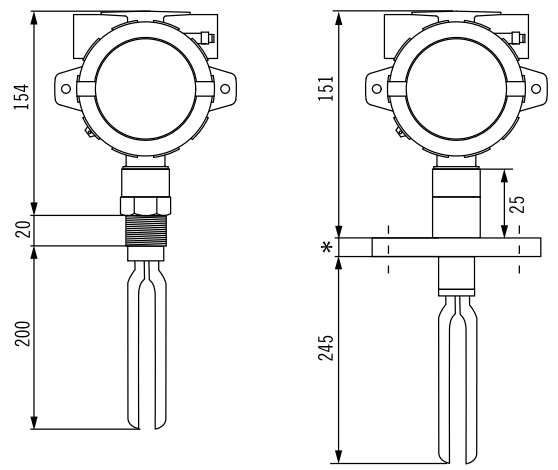

*Ширина фланца зависит от типа

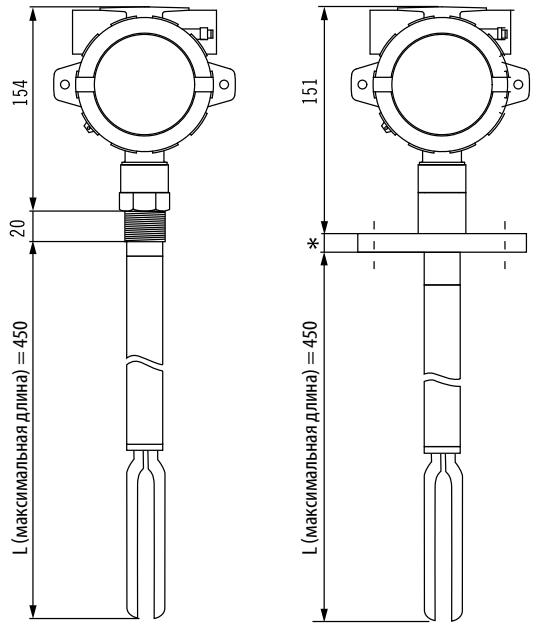

*Ширина фланца зависит от типа

Подбор заказного кода

L - VLS5500 - 1 - A - 6 - E - S - A

Подсоединение
1 – Резьбовой тип
2 – Фланцевый тип

Диаметр подсоединения
A – Ду 50 (2″)
B –Ду 80 (3″)

Электропитание
A – 110VAC
B – 220VAC
C – 24VDC

Тип подсоединения
Резьба:
1 – NPT
2 – BSPP
Фланец:
3 – JIS10K
4 – JIS20K
5 – ANSI 150#
6 – ANSI 300#
7 – DIN PN10
8 – DIN PN16
9 – DIN PN25
G10 – Гост Ру10
G16 – Гост Ру16
G25 – Гост Ру25
0 – Впишите требуемый тип

Кабельный ввод
E – внутренняя резьба NPT ¾″, стандарт
F – внутренняя резьба NPT ½″

Длина
S – Стандарт
L – Напишите требуемую длину, например: L=300mm