ГОРИЗОНТАЛЬНОЕ МАГНИТНОЕ ПОПЛАВКОВОЕ РЕЛЕ

ДЛЯ ВЫСОКОТЕМПЕРАТУРНЫХ ЖИДКОСТЕЙ СО ВЗРЫВОЗАЩИТОЙ

СЕРИЯ L-LXT203S резьбовой тип

Реле серии L-LT203S имеет удлиненный рычаг, перемещающий магнитный элемент, который приводит в действие микропереключатель. Микропереключатель вынесен на теплообменник для обеспечения возможности работы с горячими средами.

Технические параметры

Защита: взрывозащита EEx d II C T6, IP65
Подсоединение: наружная резьба от 1 ½" до 3"
Материал: детали, контактирующие со средой – SS316
Рабочая температура: от -20°C до +200°C или -20°C до +350°C
Рабочее давление: до 30 бар, по запросу – до 45 бар
Плотность жидкости: не менее 0.7 г/см³ (менее 0,7 г/см³ – по запросу)
Микропереключатель: SPDT
Параметры: 3A/250VAC, 3A/30VDC, 0.4A/125VDC
Кабельный ввод: NPT ½" и NPT ¾" внутренняя, другие по запросу

Размеры

Стандартный тип

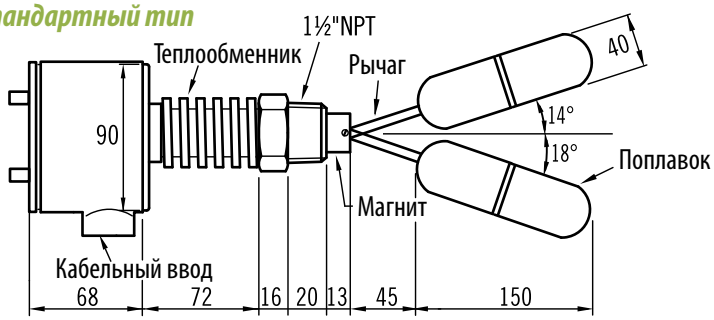

С удлиненным рычагом

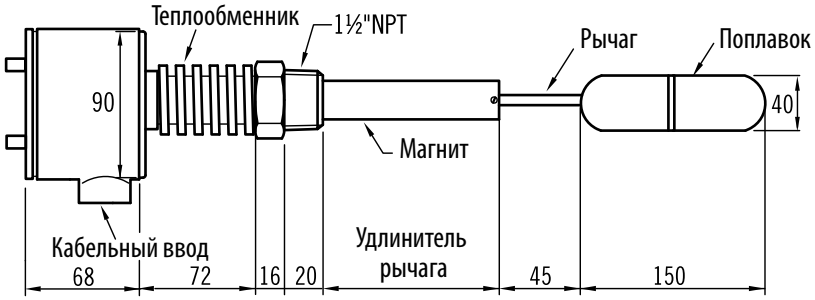

Опция: Укажите длину удлинителя при необходимости (по умолчанию 150мм)

Микропереключатель

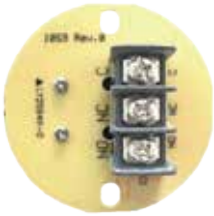

1 SPDT

Подбор заказного кода

L - LXT203S - E - 2 - A - 1 - 1 - A

Тип
S – Стандартный
E – С удлиненным рычагом

Диаметр подсоединения
1 – Ду 40 (1½")
2 – Ду 50 (2")
3 – Ду 80 (3")
4 – Ду 100 (4")

Тип подсоединения – внешняя резьба
A – NPT
B – другой по запросу

Диапазон рабочих температур
A – от –20°C до +200°C
B – от –20°C до +350°C

Материал контактирующих с жидкостью деталей
1 – нерж. сталь SS316
2 – другой по запросу

Кабельный ввод
1 – NPT ½"
2 – NPT ¾"
3 – другой по запросу