Серия Т

Trunnion Ball Valves

Цапфовые шаровые краны серии Т

Рукоятка с рычагом
Указывает направление потока,
Не требует больших усилий,
Возможно чёрное и цветное исполнение

Гайка для установки на панель

Опора штока
По умолчанию из PEEK

Плотно сидящий шток
Вставляется снизу
Обеспечивает наибольшую безопасность

Надёжный шар-цапфа
По умолчанию с покрытием PTFE

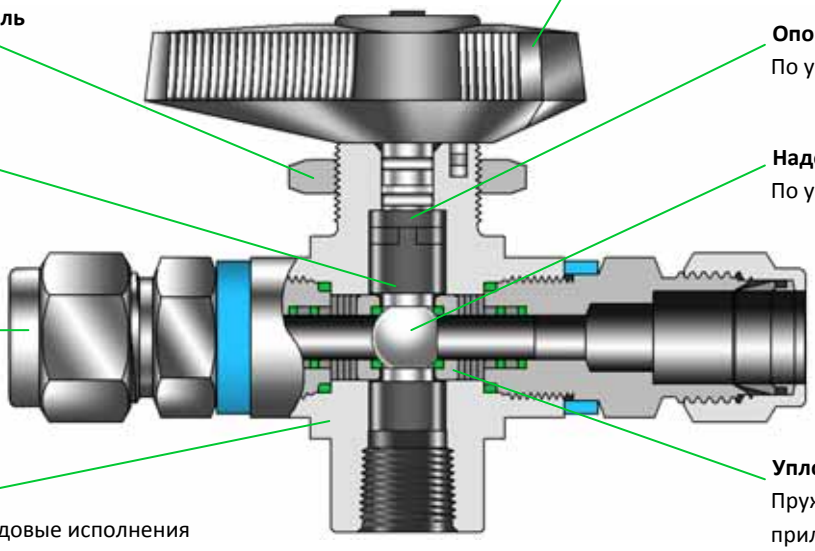

Варианты подсоединений
трубные фитинги Hy-lok,
внутренние и наружные резьбы NPT и BSP

Прочный корпус
Изготовлен из прокатка,
Доступны 2х ходовые и 3х ходовые исполнения

Уплотнения на пружинах
Пружины обеспечивает плотное прилегание уплотнения

Особенности

- **Диапазон давления** до 690 бар при 37 °C.
- **Варианты подсоединений:** Фитинги Hy-Lok и внутренняя резьба NPT.
- **Не требует больших усилий для закрытия и открытия.**
- **Маленький и компактный корпус.**
- **2х ходовые “перекрывающие” и 3х ходовые “переключающие” исполнения.**
- **Материал корпуса** - нержавеющая сталь или монель.
- **100% заводская проверка.**

Рабочее давление для серии Т

Материал корпуса	Нержавеющая сталь 316			Монель 400		
Материал уплотнения	PCTFE	PEEK	PTFE	PCTFE	PEEK	PTFE
Температура, °C	Рабочее давлении, бар					
-17 .. 37	413	413	103	344	344	103
65	206	399	77.5	206	323	77.5
93	137	344	51.6	137	302	51.6
121	68.9	282	43.0	68.9	282	43.0
148	-	220	34.4	-	220	34.4
176	-	158	25.8	-	158	25.8
204	-	96.4	17.2	-	96.4	17.2
232	-	34.4	8.6	-	34.4	8.6

Компоненты

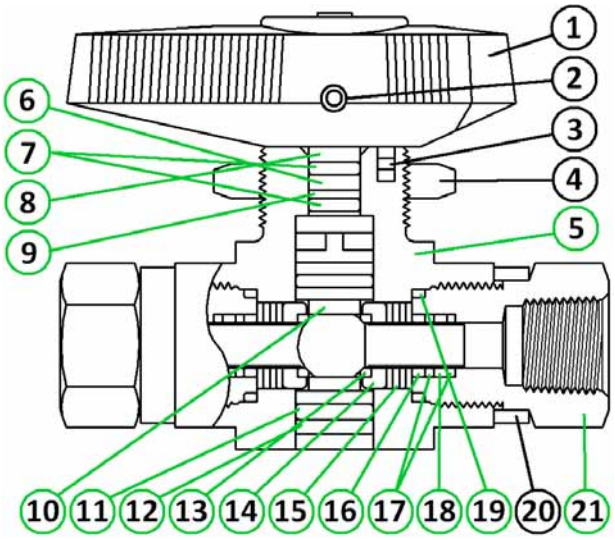

Рабочее давление для серии Т

Материал корпуса нержавеющая сталь 316						
Подсоединения	Hy-Lok 1/4", 6мм	Hy-Lok 8мм	Hy-Lok 12мм	Hy-Lok 3/8”	Hy-Lok 1/2"	Hy-Lok 10мм
Температура, °C	Рабочее давлении, бар					
-17 .. 37	689	516	454	447	461	413
65	516	516	454	447	461	406
93	344	344	344	344	344	344
121	282	282	282	282	282	282
148	220	220	220	220	220	220
176	158	158	158	158	158	158
204	96.4	96.4	96.4	96.4	96.4	96.4
232	34.4	34.4	34.4	34.4	34.4	34.4

Серия Т (до 414 бар)

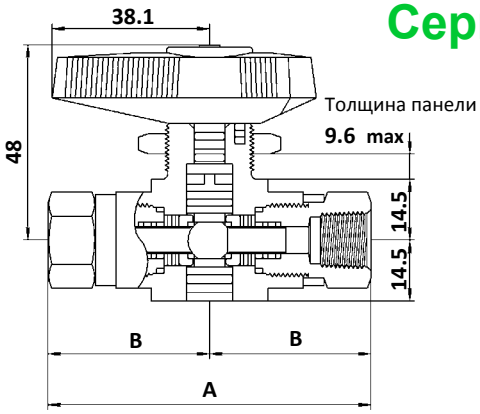

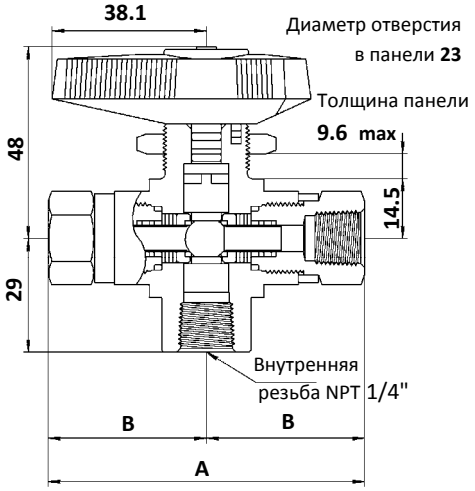

Материалы конструкций

№	Компонент	Материал корпуса	
		Нержавеющая сталь	Монель
1	Рукоятка	Нейлон с латунной вставкой	
2	Винт рукоятки	Нержавеющая сталь 316	
3	Фиксатор рукоятки	Нержавеющая сталь 316	
4	Гайка крепл. на панель	Нержавеющая сталь 316	
5	Корпус	Нержавеющая сталь 316	Монель 400
6	Шток	Нержавеющая сталь 316	Монель 405
7	Кольцо сальника	Viton	
8	Сальник	PTFE	
9	Опора штока	PEEK	
10	Шар	Нержавеющая сталь 316	Монель 405
11	Нижнее кольцо	Viton (Только для двухходовых кранов)	
12	Нижний сальник	PTFE (Только для двухходовых кранов)	
13	Седло шара	PCTFE / PTFE / PEEK	
14	Держатель седла шара	Нержавеющая сталь 316	Монель 405
15	Пружина	Сталь X-750	
16	Втулка	Нержавеющая сталь 316	Монель 405
17	Посадочные кольца	PTFE	
18	Дублирующее кольцо	Viton	
19	Уплотнение муфты	PTFE	
20	Маркировка	Nylon	
21	Подсоединения	Нержавеющая сталь 316	Монель 405

Таблица размеров

Заказной номер		Ду, мм	Cv	Подсоединения		Размеры, мм	
				Входные	Выходные	A	B
T (2х ходовой)	F – 2N	4.8	1.2	1/8” NPT внутренняя		74.7	37.35
	F – 4N		1.0	1/4” NPT внутренняя			
	H – 4T		1.6	1/4” фитинг Hy-Lok		105.2	52.6
	H – 6T		1.4	3/8” фитинг Hy-Lok		11.2	55.6
	H – 8T		1.0	1/2” фитинг Hy-Lok		116.8	58.4
	H – 6M		1.6	6мм фитинг Hy-Lok		105.2	52.6
	H – 8M		1.5	8мм фитинг Hy-Lok		105.2	52.6
	H – 10M		1.3	10мм фитинг Hy-Lok		111.8	55.9
	H – 12M		1.0	12мм фитинг Hy-Lok		116.8	58.4
T3 (3х ходовой)	F – 4N2N	4.8	0.75	1/4” NPT внутренняя	1/8” NPT внутренняя	74.7	37.35
	F – 4N				1/4” NPT внутренняя		
	FH – 4N4T				1/4” фитинг Hy-Lok	105.2	52.6
	FH – 4N6T				3/8” фитинг Hy-Lok	11.2	55.6
	FH – 4N8T				1/2” фитинг Hy-Lok	116.8	58.4
	FH – 4N6M				6мм фитинг Hy-Lok	105.2	52.6
	FH – 4N8M				8мм фитинг Hy-Lok	105.2	52.6
	FH – 4N10M				10мм фитинг Hy-Lok	111.8	55.9
	FH – 4N12M				12мм фитинг Hy-Lok	116.8	58.4

Расход, л/мин (21°C)

Относительная потеря давления, бар		Cv, 2х ходовые краны						Cv, 3х ходовые
		1.0	1.2	1.3	1.4	1.5	1.6	0.75
Воздух, л/мин	0.68	311	396	424	453	481	509	226
	3.4	849	1019	1104	1189	1274	1359	651
	6.8	1500	1812	1953	2095	2265	2406	1132
Вода, л/мин	0.68	12.1	14.3	15.5	17.8	17.8	19.3	9.0
	3.4	26.8	32.1	34.8	37.4	40.1	42.7	20.0
	6.8	37.8	45.4	49.2	53.0	56.7	60.5	28.3

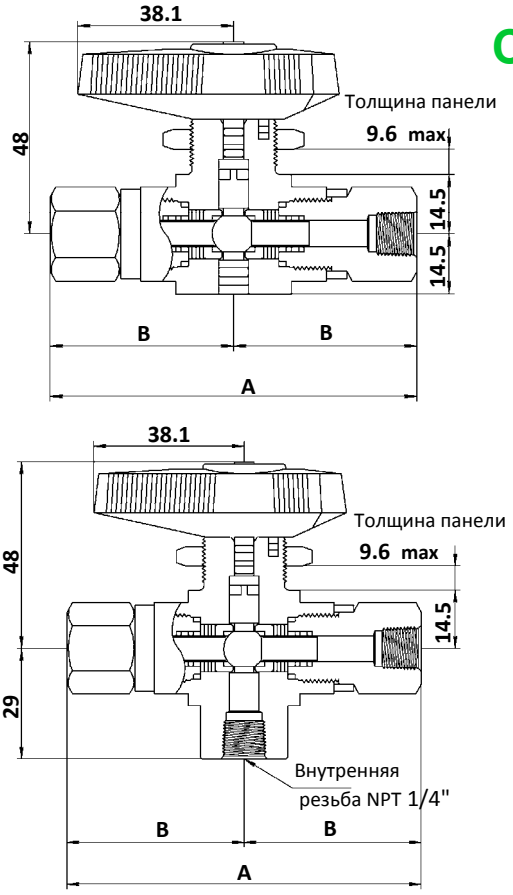

Серия ТН (до 690 бар)

Материалы конструкций

№	Компонент	Материал корпуса Нержавеющая сталь
1	Рукоятка	Нейлон с латунной вставкой
2	Винт рукоятки	Нержавеющая сталь 316
3	Фиксатор рукоятки	Нержавеющая сталь 316
4	Гайка крепл. на панель	Нержавеющая сталь 316
5	Корпус	Нержавеющая сталь 316
6	Шток	Нержавеющая сталь 316
7	Кольцо сальника	Viton
8	Сальник	PTFE
9	Опора штока	PEEK
10	Шар	Нержавеющая сталь 316
11	Нижнее кольцо	Viton (Только для двухходовых кранов)
12	Нижний сальник	PTFE (Только для двухходовых кранов)
13	Седло шара	PEEK
14	Держатель седла шара	Нержавеющая сталь 316
15	Пружина	Сталь X-750
16	Втулка	Нержавеющая сталь 316
17	Посадочные кольца	PTFE
18	Дублирующее кольцо	Viton
19	Уплотнение муфты	PTFE
20	Маркировка	Nylon
21	Подсоединения	Нержавеющая сталь 316

Таблица размеров

Заказной номер		Ду, мм	Cv	Подсоединения		Размеры, мм	
				Входные	Выходные	A	B
T (2х ходовой)	F – 2N	4.8	1.2	1/8” NPT внутренняя		74.7	37.35
	F – 4N		1.0	1/4” NPT внутренняя			
	H – 4T		1.6	1/4” фитинг Hy-Lok		105.2	52.6
	H – 6T		1.4	3/8” фитинг Hy-Lok		11.2	55.6
	H – 8T		1.0	1/2” фитинг Hy-Lok		116.8	58.4
	H – 6M		1.6	6мм фитинг Hy-Lok		105.2	52.6
	H – 8M		1.5	8мм фитинг Hy-Lok		105.2	52.6
	H – 10M		1.3	10мм фитинг Hy-Lok		111.8	55.9
	H – 12M		1.0	12мм фитинг Hy-Lok		116.8	58.4
T3 (3х ходовой)	F – 4N2N	4.8	0.75	1/4” NPT внутренняя	1/8” NPT внутренняя	74.7	37.35
	F – 4N				1/4” NPT внутренняя		
	FH – 4N4T				1/4” фитинг Hy-Lok	105.2	52.6
	FH – 4N6T				3/8” фитинг Hy-Lok	11.2	55.6
	FH – 4N8T				1/2” фитинг Hy-Lok	116.8	58.4
	FH – 4N6M				6мм фитинг Hy-Lok	105.2	52.6
	FH – 4N8M				8мм фитинг Hy-Lok	105.2	52.6
	FH – 4N10M				10мм фитинг Hy-Lok	111.8	55.9
	FH – 4N12M				12мм фитинг Hy-Lok	116.8	58.4

Расход, л/мин (21°C)

Относительная потеря давления, бар		Cv, 2х ходовые краны						Cv, 3х ходовые
		1.0	1.2	1.3	1.4	1.5	1.6	0.75
Воздух, л/мин	10.3	2152	2805	2803	3029	3256	3454	1614
	41.3	8070	9627	10505	11298	12119	12912	5946
	68.9	13308	16140	17272	18688	19821	21321	9912
Вода, л/мин	10.3	45.4	56.7	60.5	64.3	68.1	74.1	34.8
	41.3	94	109	121	128	140	147	69.1
	68.9	143	143	155	166	178	189	90.8

Сбросной клапан

Для 2х ходовых кранов доступна опция сбросного клапана.

Сбросной клапан выхода

В закрытом состоянии выход клапана соединяется отверстием в пробке с атмосферой. Сброс производится через нижнюю часть пробки.

Сбросной клапан выхода

В закрытом состоянии вход клапана соединяется отверстием в пробке с атмосферой. Постоянный сброс производится через нижнюю часть пробки.

Наборы запасных частей

Серия	Заказной номер	Содержание набора
T 2х ходовой	KIT-T-SET	Инструкции, подсборка цапфы (Шар(1), Нижнее и верхнее кольца(2), Нижний сальник(2)), Подсборка штока (шток(1), опора штока(1), Нижнее и верхнее кольца(2), Нижний сальник(2)), Подсборка седла (седло шара(2), держатели седла шара(2)), Пружина (10 с PTFE седлом, 12 с прочими), Втулка(2), Дублирующие кольца(2), Посадочные кольца(4), изоляция винта(2)
T 3х ходовой	KIT-T3-SET	Инструкции, шток(1), Подсборка штока (шток(1), опора штока(1), Нижнее и верхнее кольца(2), Нижний сальник(2)), Подсборка седла (седло шара(2), держатели седла шара(2)), Пружина (10 с PTFE седлом, 12 с прочими), Втулка(2), Дублирующие кольца(2), Посадочные кольца(4), изоляция винта(2)
Некоторые наборы содержат компоненты, материалы которых следует уточнить (стр. 2-3 каталога). Обозначение нестандартного материала следует добавить в кодировку набора. Например: KIT-T-SET-P-MONE		
TH 2х ходовой	KIT-TH-SET	Инструкции, подсборка цапфы (Шар(1), Нижнее и верхнее кольца(2), Нижний сальник(2)), Подсборка штока (шток(1), опора штока(1), Нижнее и верхнее кольца(2), Нижний сальник(2)), Подсборка седла (седло шара(2), держатели седла шара(2)), Пружина (12), Втулка(2), Дублирующие кольца(2), Посадочные кольца(4), изоляция винта(2)
TH 3х ходовой	KIT-TH-SET	Инструкции, Шар(1), Подсборка штока (шток(1), опора штока(1), Нижнее и верхнее кольца(2), Нижний сальник(2)), Подсборка седла (седло шара(2), держатели седла шара(2)), Пружина (12), Втулка(2), Дублирующие кольца(2), Посадочные кольца(4), изоляция винта(2)
Компоненты корпуса для кранов серии THB делаются только из нержавеющей стали и материала PEEK.		

Подбор кодировки

T3 FH 4N 4T PK B DV S316

Серия
- **T** 2х ходовые T
- **T3** 3х ходовые T
- **TH** 2х ходовые TH
- **TH3** 3х ходовые TH

Материал уплотнения
- **-** : PCTFE для T
- **-** PEEK для TH
- **P** : PTFE
- **PK** : PEEK

Сбросной клапан
- **-** : Клапан отсутствует
- **DV** : Сброс выхода
- **UV** : Сброс входа

Тип подсоединения
- **H** : Трубный фитинг Hy-Lok
- **F** : Внутренняя резьба
- **FH** : Внутренняя резьба и трубный фитинг Hy-Lok (FH только для 3х ходовых)

Размеры подсоединений

Цвет рукоятки
- **-** : Чёрная
- **B** : Синяя
- **G** : Зелёная
- **R** : Красная
- **Y** : Жёлтая

Материал
- **S316** : Нержавеющая сталь
- **MONE** : Монель

Резьбы NPT (BSP)

Размер резьбы	1/8	1/4
Обозначение	2N	4N

Трубные фитинги Hy-Lok

Дюймовая труба	O.D. (дюймы)	1/4	3/8	1/2	
	Обозначение	4T	6T	8T	
Метрическая труба	O.D. (мм)	6мм	8мм	10мм	12мм
	Обозначение	6M	8M	10M	12M

Ответственность заказчика

Потребитель сам несёт ответственность за правильный подбор кодировки, установку, соответствие материалов исполнения условиям работы и обслуживание данных клапанов.
Чтобы гарантировать оптимальные рабочие характеристики и безопасность, необходимо учитывать весь проект в целом.

Проверка

- Характеристики открытия и закрытия каждого крана проверяются азотом.
- Возможны дополнительные тесты по запросу.