Регулятор давления "до себя" Модель 4000ABP

Model 4000ABP

Модель 4000ABP имеет конструкцию без стравливания и точно поддерживает заданное давление в системе выше себя по потоку.

Описание

• Регулятор имеет чувствительность 1/2" (12,7 мм) водяного столба, что позволяет использовать его для точных применений

• Большой сбросной клапан обеспечивает высокую пропускную способность на сброс.

• Аспираторная трубка мнимизирует спад выходного давления при увеличении расхода

• Отдельная камера управления изолирует диафрагму от основного потока, уменьшая колебания и вибрацию

• Конструкция позволяет проводить обслуживание без демонтажа с линии

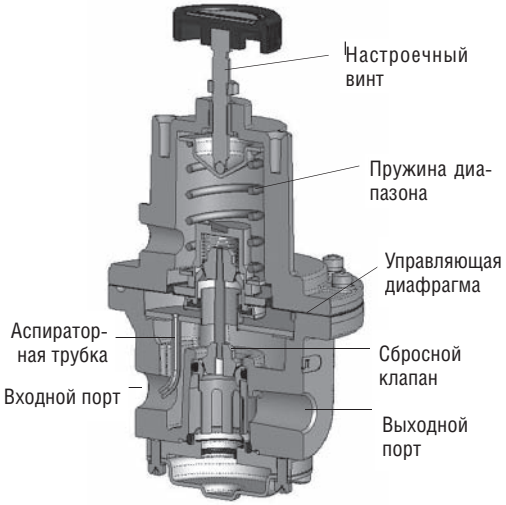

Принцип действия

Регулятор модель 4000ABP использует принцип баланса сил для открытия сбросного клапана и страливания давления в атмосферу при превышении заданного значения.

Давление в системе перед регулятором передается через аспираторную трубку к нижней стороне управляющей диафрагмы. При установке настроечного винта на определенную уставку пружина диапазона сжимается и воздействует на верхнюю сторону узла диафрагмы. Пока давление, действующее на нижнюю сторону узла диафрагмы, создает усилие меньшее, чем усилие пружины, действующей на верхнюю сторону узла диафрагмы, сбросной клапан остается закрытым. Когда давление в системе повышается, усилие на нижней стороне узла диафрагмы возрастает, пока не будет достигнуто заданное значение давления. Когда давление в системе растет, узел смещается вверх, поднимая сбросной клапан из седла, в результате воздух сбрасывается з системы на выход.

Если давление падает ниже уставки, узел смещается вниз и закрывает сбросной клапан.

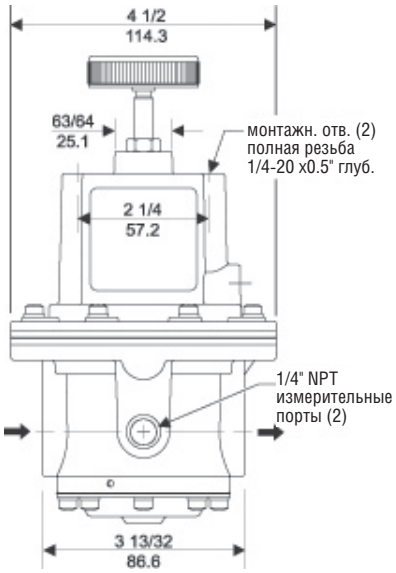

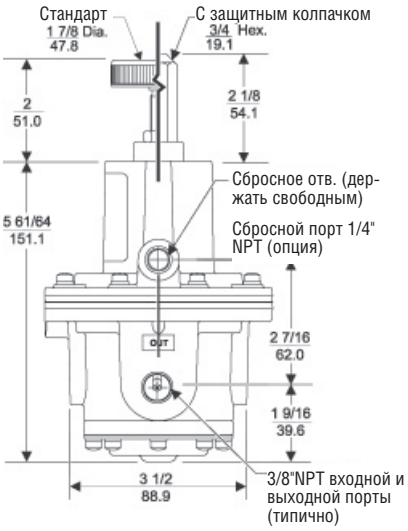

Техническая информация

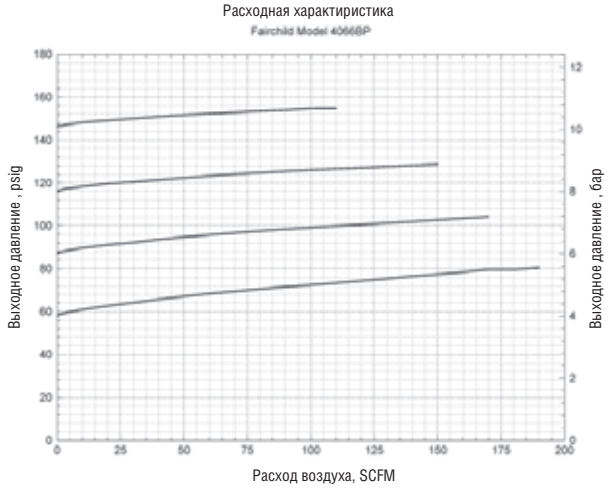

Технические характеристики

Максимальное входное давление
250 PSIG [17 бар], (1700 кПа)

Пропускная способность
150 SCFM (255 м^3/ч) при уставке 90 Psig [6 бар], (600 кПа).

Чувствительность
1/2” (1.27 см) водяного столба

Окружающая температура
-40°F до +200°F, (-40°C до +93°C)

Установка в опасных зонах
Может применяться в Зонах 2 и 2 по газу, Группах IIA и IIB и зонах 21 и 22 по пыли

Конструкционные материалы
Корпус, крышка . . . . . Алюминий
Диафрагмы и уплотнения . . . . . Нитрил
Трим . . . . . Оцинкованная сталь, латунь

Информация каталога

Номер по каталогу 40 ☐ ☐ ABP ☐ ☐

Диапазон давлений

psig	[бар]	(кПа)	
0.5-10	[0.03-0.7]	(3.0-70)	2
0.5-30	[0.03-2]	(3.0-200)	3
1-60	[0.1-4]	(10-400)	4
2-150	[0.15-10]	(15-1000)	6

Размер портов

3/8” NPT	3
1/2” NPT	4
3/4” NPT	6

Присоединительная резьба

NPT	
BSPP[1]	H
BSPT	U
Эластомеры	
Нитрил.	N
Фторуглерод (Витон) [2]	J

[1] Резьба BSPP только на входном и выходном портах. Остальные BSPT.

[2] Витон доступен только для диапазонов до 2-150 psig включительно.

Установка

Обратитесь к Руководству по установке, эксплуатации и обслуживанию прецизионного регулятора *Fairchild Model 4000ABP, IS-1004000ABP.*

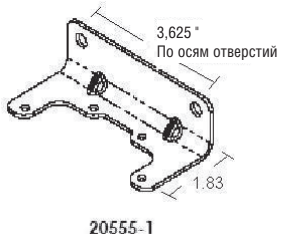

Монтажный кронштейн Модели 4000ABP
P/N 20555-1 оцинкованная сталь
(по отдельному заказу)