ПНЕВМАТИЧЕСКИЙ РЕГУЛЯТОР ДАВЛЕНИЯ “ДО СЕБЯ“ ИЗ НЕРЖАВЕЮЩЕЙ СТАЛИ FAIRCHILD МОДЕЛЬ 66BP
Установка, эксплуатация и обслуживание

Общая информация

Модель 66BP – это высокоточный пневматический регулятор “до себя“ для использования при высоких температурах, коррозийной атмосфере и с коррозионными газами.

Технические характеристики

Пропускная способность (номинальная)	22 SCFM макс.
Чувствительность	1” (2,54 см) вод. ст.
Макс. входное давление	150 psig (10 бар / 1000 кПа)
Монтаж	На панели или трубе
Температура окр.среды	-85°F до +480° F (-65° C до +248,9° C)

ПРИНЦИП ДЕЙСТВИЯ

Нисходящее давление передается через отверстие камеры на нижнюю сторону диафрагмы управления. Так как установочный винт выствлен на заданное значение, пружина диапазона сжата, и оказывает силу на верхнюю часть диафрагмы управления. Седло сбросного клапана остается закрытым до тех пор, пока давление, действующее на нижнюю сторону диафрагмы, создает меньшую силу, чем сила пружины диапазона, действующая на верхнюю сторону диафрагмы.

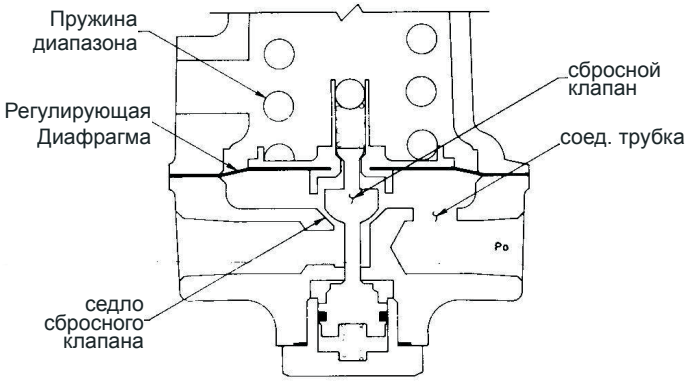

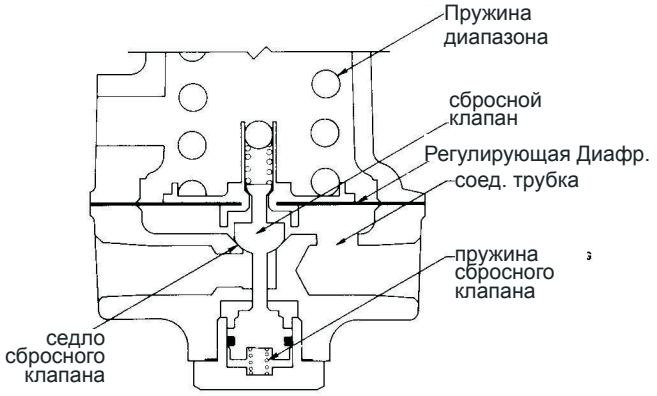

При повышении давления системы Po сила, действующая на нижнюю сторону диафрагмы, повышается до тех пор, пока она не достигнет заданного значения. Если Po превышает заданное значение, диафрагма двигается вверх, поднимая сбросной клапан и попуская воздух системы. Если Po ниже заданного значения, спад давления передается через отверстие камеры на нижнюю часть диафрагмы, которая начинает двигаться вниз к седлу сбросного клапана.

УСТАНОВКА

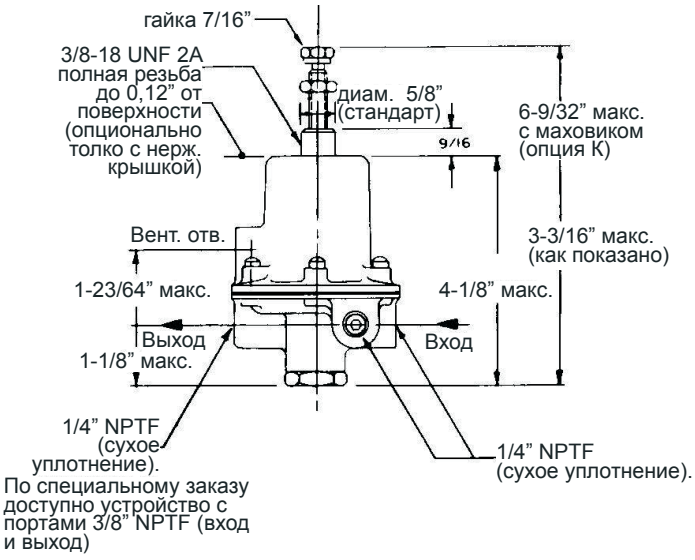

Очистите все трубы от загрязнений и окалины перед установкой. Нанесите небольшое количество уплотняющей смазки для труб только на наружную резьбу фитинга. Начните нанесение с третьей нитки с конца фитинга и продолжайте нанесение от конца для предотвращения возможности загрязнения регулятора. Установите регулятор на пневмолинии: входной и выходной порты корпуса имеют резьбу 1/4” или 3/8” NPT. Регулятор может монтироваться в любом положении без влияния на его работу. Входные и выходные отверстия маркированы с нижней стороны регулятора стрелками, указывающими на направление потока. Затяните соединения надлежащим образом. Не используйте фитинги меньшего размера, которые ограничивают поток через регулятор и вызывают спад давления в нижнем направлении. Используйте фильтр для удаления загрязнений и жидкости, попавших в воздухопровод перед регулятором для предотвращения вмешательства в работу регулятора.

Установка сервисного комплекта

Индекс	Заказной номер	Описание
1	EA-	Контргайка
2	EA-8( )	Настроечный винт
3	EA-	Седло пружины
4	EB-	Регулирующая пружина
5	EB-9( )	Крышка в сборе
*6	EB-9293	Диафрагма в сборе
7	EA-	Винт
8	EB-8863	Шайба (не показана)
9	EB-9280	Корпус
10	EB-9290	Заслонка в сборе
11	EB-9289	Пружина
*12	EA-8585	Шайба
13	EB-9281	Заглушка

*Компоненты комплекта EA-12145

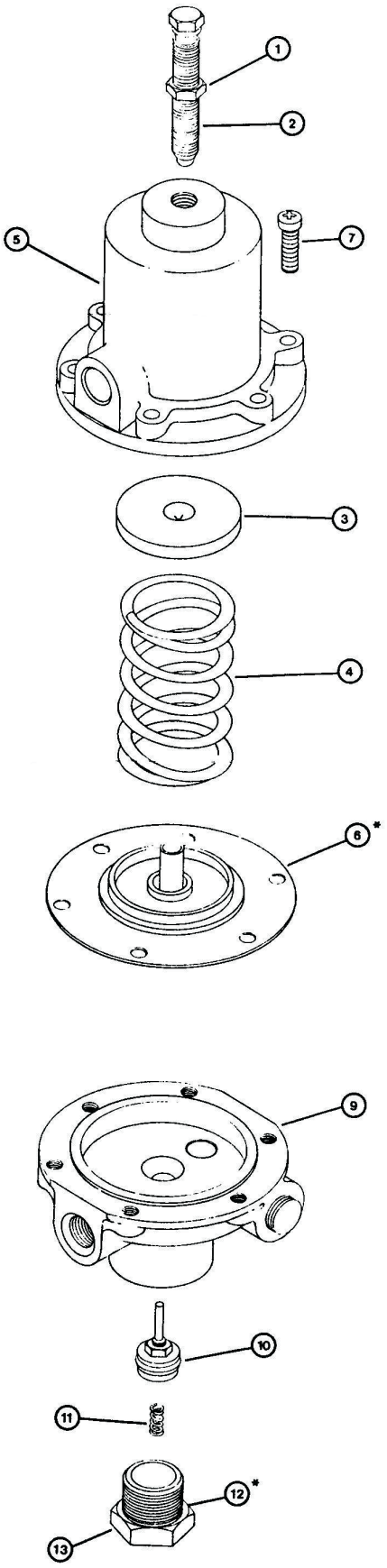

УСТАНОВКА СЕРВИСНОГО КОМПЛЕКТА

1. Сверьте компоненты ремонтного комплекта EA-12145 с деталями, отмеченными звездочкой, на подробном чертеже и таблице.

2. Отметьте крышку (5) и корпус (9) таким образом, чтобы их легко можно было бы собрать повторно.

3. Поверните винт (2) против часовой стрелки для ослабления сжатия пружины (4).

4. Ослабьте шесть винтов (7) и снимите колпак (5) с корпуса (9).

ПРИМЕЧАНИЕ: Один из шести винтов короче остальных. Он помещается в отверстие, которое находится над отверстием, заглушенном отдельным винтом.

5. Снимите седло пружины (3) и пружину (4) и отложите в сторону.

6. Снимите узел диафрагмы (6) и утилизируйте его.

7. Переверните корпус (9) и извлеките заглушку (13) из корпуса (9), аккуратно, чтобы не задеть пружину (11). Снимите заслонку (10) и прочистите соответствующим растворителем.

8. Снимите шайбу (12) с заглушки (13) и утилизируйте ее.

9. Возьмите шайбу (12) из ремонтного комплекта и поместите ее на заглушку (13). При перевернутом корпусе, поместите заслонку в регулятор.

10. Поместите пружину (11) в углубление заслонки (10) и ввинтите заглушку (13) в корпус (9).

11. Возьмите узед диафрагмы (6) из ремонтного комплекта и поместите на корпус (9), предварительно вставив клапан.

12. Выровняйте шесть отверстий на диафрагме (6) с шестью отверстиями в корпусе (9).

13. Поместите пружину (4) по центру узла диафрагмы (6) и поместите седло пружины (3), углублением вверх над пружиной (4).

14. Выровняйте шесть отверстий в крышке (5) над шестью отверстиями в диафрагме (6), убедившись, что отметки, сделанные в шаге 2 также выровнены.

15. Закрепите крышку (5) к корпусу (9) с помощью шести винтов (7).

ПРИМЕЧАНИЕ: Один из шести винтов короче остальных. Он помещается в отверстие, которое находится над отверстием, заглушенном дополнительным винтом.

16. Повторно установите регулятор в соответствии с инструкциями в разделе по эксплуатации для введения регулятора в работу

Настройки

Поставляемый регулятор установлен на среднее значение диапазона. При установке регулятора “до себя“ его необходимо настроить на требуемое разгрузочное давление. Полный диапазон достигается за счет 12- 14 оборотов настроечного винта в зависимости от диапазона установки.

Эксплуатация

Для работы медленно поверните установочный винт по часовой стрелке, что увеличит уставку давления “до себя“ регулятора. Вращение установочного винта против часовой стрелки уменьшает заданное значение или настройку давления.

Обслуживание

Регулятор легко разбирается для проведения чистки или удаления инородных предметов. Перед выполнением обслуживания отключите подачу воздуха на регулятора для предотвращения выпуска среды при разобранном регуляторе. Нет необходимости снимать регулятор с трубопровода; снимите крышку, пружину и узел диафрагмы. Очистите сбросной клапан в нижней части диафрагмы и сбросной клапан в центральной части корпуса. Настроечный винт необходимо смазать смазкой Molycote тип “G”.

Устранение неисправностей

ПРОБЛЕМА	ПРОВЕРКА
Утечка	Затяжка винтов корпуса Диафрагма Штифт и седло разгрузочного клапана на предмет повреждения или загрязнения
Настраивается с трудом	Проверьте настроечный винт и шарик Смажьте уплотнительное кольцо

ЛИСТ ЗАПАСНЫХ ДЕТАЛЕЙ

Для обслуживания регулятора доступен ремонтный комплект (EA-12145).

ПРАВОВОЕ УВЕДОМЛЕНИЕ

Информация, приведенная в данных инструкциях по установке, эксплуатации и обслуживанию, не должна изменяться или дополняться без предварительного письменного согласия компании «Fairchild Industrial Products». Кроме того, информация, приведенная в данном документе, должна поставляться с каждым продаваемым изделием, включающим продукты Fairchild в качестве компонентов.