Многостадийный регулятор давления Model 81

Характеристики

- Исключительная чувствительность
- Минимизирован спад / подъем характеристики
- Быстрый отклик
- Минимальное влияние изменений входного давления на выходное
- Большая пропускная способность в обоих направлениях
- Малый физический размер экономит место
- Сапфировое сопло
- Может использоваться в приборах и системах пневмоуправления.
- Обеспечивает стабильное выходное давление в широком диапазоне расходов
- Снижает колебания выходного давления
- Снижено время сброса избыточного давления

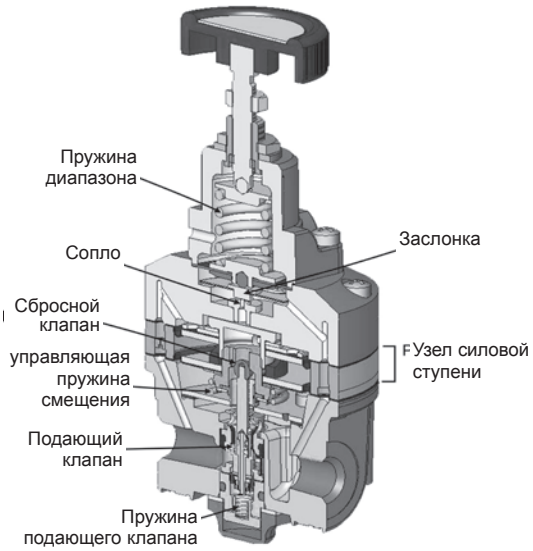

Принцип действия

Model 81 - прецизионное 2-стадийное устройство, использующее систему с пилотным управлением и базовую систему балланса сил для обеспечения точного регулирования выходного давления.
Рекомендован для использования как в высокочувствительных инструментальных системах, так и в схемах пневмоуправления и оборудовании, требующем высокой пропускной способности при прецизионном управлении.

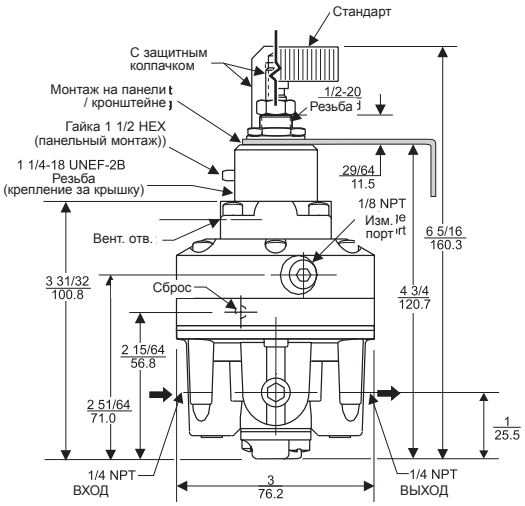

Техническая информация

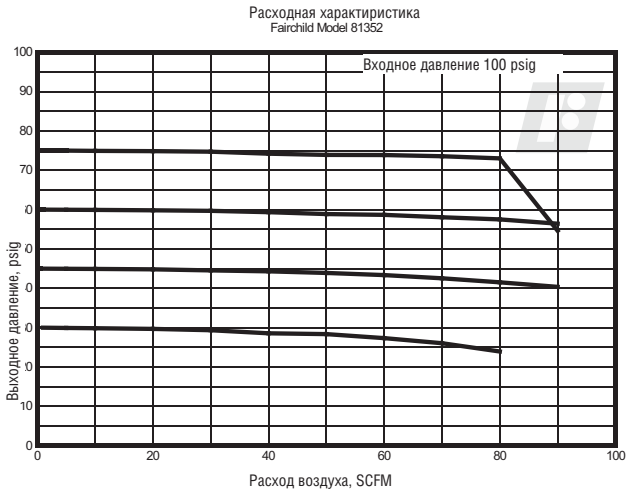

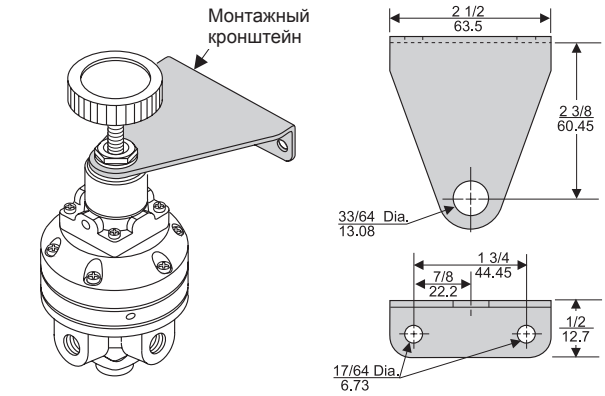

Монтажный кронштейн: 11989

Принадлежности для регулятора M 81

Монтажный комплект.....11989

(поставляется отдельно) .....

Информация каталога

Номер по каталогу **814 -** [ ] [ ] [ ]

Диапазон давлений

psig	[бар]	(кПа)	
0-2	[0-0.15]	(0-15).....	1
0-5	[0-0.35]	(0-35).....	2
0-20	[0-1.5]	(0-150).....	3
0.5-60	[0.035-4]	(3.5-400)	4
0.5-100	[0.035-7]	(3.5-700)	5

Размер портов

1/4" NPT 2

Опции

Сбросное отверстие с резьбой	E
Крепление за крышку	P
Защитный колпачок.....	T
BSPT (коническая резьба).....	U

Сервисная информация

Для регулятора Model 81 поставляются ремонтные комплекты. Обратитесь к *Руководству по монтажу эксплуатации и обслуживанию регулятора Model 81,* IS-10000081.

Технические характеристики

Пропускная способность (номинальная)
50 SCFM (85 м³/ч) при вх. давлении 100 psig, (7.0 бар / 700 кПа) и уставке 20 psig, (1.5 бар / 150 кПа)

Пропускная способность на сброс
5.5 SCFM (9.4 м³/ч) при выходном давлении на 5 psig (0.35 бар / 35 кПа) выше уставки 20 psig.

Максимальное входное давление
Диапазоны 2 и 5 psig, (0.15 и 0.35 бар / 14 и 35 кПа) :
100 psig, (7.0 бар / 700 кПа)

Диапазоны 20, 60 и 100 psig, (1.5, 4.0 и 7.0 бар / 140, 400 и 700 кПа) :
150 psig, (10.0 бар / 1000 кПа)

Минимальное входное давление
20 psig, (1.5 бар / 150 кПа)

Максимальное выходное давление
100 psig, (7.0 бар / 700 кПа)

Влияние изменения входного давления на выходное
Менее 0.2 psig, (0.013 / 1.3 кПа) при изменении входного давления на 100 psig (7.0 бар / 700 кПа)

Потребление воздуха
Менее 0.1 SCFM (1.7 м³/ч)

Чувствительность
Менее 0.1” (0.254 cm) водяного столба

Окружающая температура
-40°F ... +200°F, (-40°C ... 93°C)

Конструкционные материалы
Корпус. . . . . Литой алюминий
Трим . . . . . Нерж. сталь, латунь, алюминий, оцинк. сталь
Диафрагмы. . . . . Нитрил и Дакрон
Сопло . . . . . Сапфир