ЕМКОСТНОЕ РЕЛЕ УРОВНЯ
L-CPLS1000

Защита: IP65
Взрывозащита: EExd IIC-T6
Нет двигающихся частей
Легкая установка

Емкостное реле уровня серии L-CPLS1000 предназначено для контроля уровня жидкости в одной точке. Реле имеет высокую коррозийную стойкость и долгий срок службы.

Технические параметры

Корпус: Алюминий, IP65, взрывозащита
Покрытие электрода: PTFE
Материал электрода: SS316, по запросу Хастелой C276, Ni-200, покрытие PFA
Рабочая температура: от –20 до +120°C
Рабочее давление: до 20 бар
Резьбовое подсоединение к процессу: NPT 1" (¾" по запросу)
Фланцевое подсоединение к процессу: ДУ от 20 до 80 мм (¾" – 3")
Чувствительность: 4 пФ (настраивается)
Питание: 100VAC, 220VAC, 24VDC
Тип переключателя: SPDT
Параметры переключателя: NO/NC 10A/5A 120VAC
NO/NC 7A/5A 240VAC

Размеры

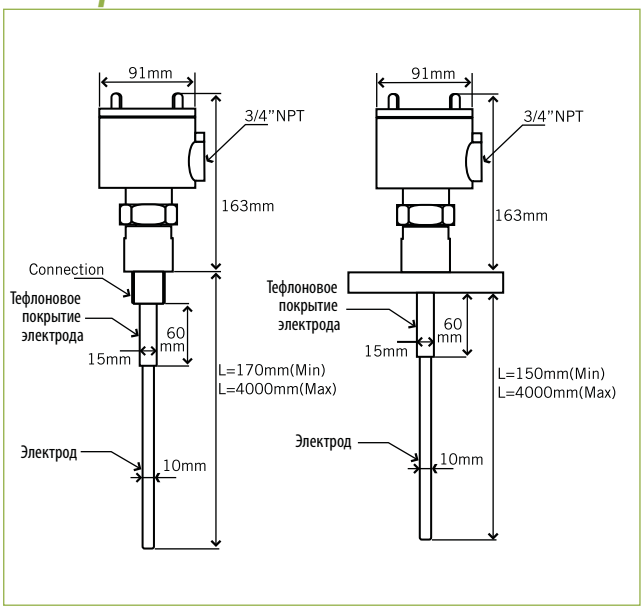

Принцип работы

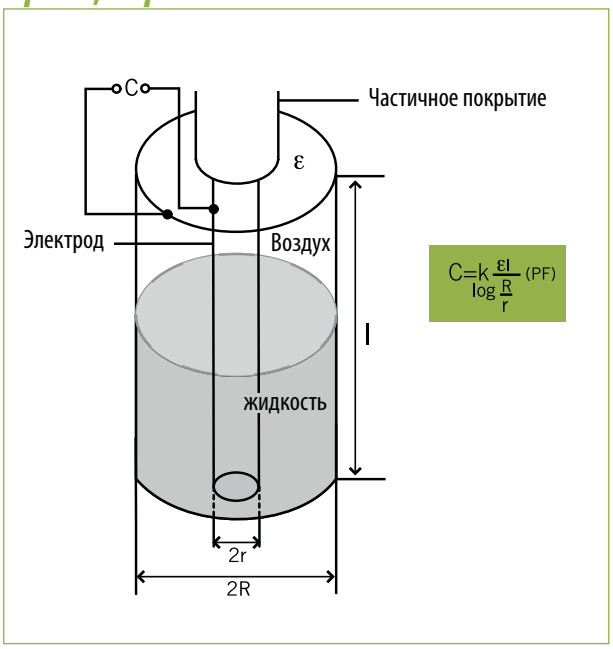

Инструкция по установке

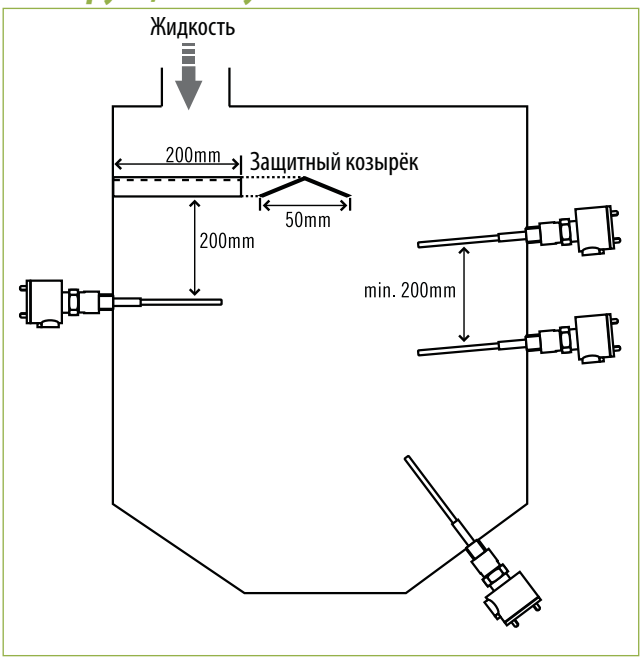

Подбор заказного кода

L - CPLS1000 - S - 3 - F - A - 1 - N - 1000 - C

Тип
- **S** – Стандартный (макс. темпер. 120°C)

Диаметр подсоединения
- **1** – Ду 25 (1″)
- **2** – Ду 40 (1½″)
- **3** – Ду 50 (2″)
- **4** – Ду 80 (3″)
- **5** – по запросу (только ¾″)

Тип подсоединения

Резьба:
- **A** – NPT
- **B** – BSPP

Фланец:
- **C** – JIS10K
- **D** – JIS20K
- **E** – ANSI 150#
- **F** – ANSI 300#
- **G16** – Гост Ру16
- **G25** – Гост Ру25
- **H** – DIN PN16
- **I** – DIN PN16
- **0** – др. по запросу

Материал подсоединения
- **A** – SS316, стандарт
- **B** – Хастеллой C276
- **C** – Ni-200
- **D** – др. по запросу

Кабельный ввод
- **1** – NPT ¾″

Покрытие PFA
- **Y** – с покрытием
- **N** – без покрытия

Длина электрода
Укажите требуемый размер в заказном коде

Электропитание
- **A** – 110VAC
- **B** – 220VAC
- **C** – 24VDC